Austria Email

Kombi-Schichtspeicher

KWS | KWS W | KWS R2

Kombi-Schichtspeicher

KWS | W | R2

Effizienter Kombispeicher mit Schichteinrichtung für Heizung, Solar und Kaskadenschaltungen.

Ihre Vorteile auf einen Blick

HÖCHSTE EFFIZIENZ & GERINGE ENERGIEKOSTEN

- Optimale Temperaturschichtung für maximale Energieausnutzung
- Reduzierte Wärmeverluste durch 100 mm ECO SKIN 2.0 Isolierung
- Effiziente Trennung von Heiz- und Warmwasser für bessere Systemleistung

ZUVERLÄSSIGER WARMWASSERKOMFORT

- pumpenloser Betrieb für Warmwasser möglich
- Hohe Zapfleistung auch bei gleichzeitigem Wasserbedarf
- Hygienische Warmwasserbereitung über Edelstahl-Wellrohr

MAXIMALE FLEXIBILITÄT & ZUKUNFTSSICHERHEIT

- Erweiterbar durch Kaskadenschaltung mehrerer Speicher
- Ideal für die Einbindung von Solaranlagen und zusätzlichen Wärmeerzeugern
- Vorbereitung für die Nachrüstung einer Elektroheizung (z. B. PV-Überschussnutzung)

SCHNELLE MONTAGE & LANGLEBIGE QUALITÄT

- Durchdachte Anschlussanordnung für schnelle und einfache Montage
- Wartungsfreundliche Bauweise für den täglichen Einsatz
- Praxisbewährte Technik für reibungslose Integration ins Heizsystem

Technische Eigenschaften

- Zwei Einschraub-Muffen 1 ½“ für den optionalen Einbau von Elektroheizungen.
- Betriebsdruck: Wellrohr 6 bar, Pufferteil 4 bar.
- Max. zulässige Betriebstemperatur: 95 °C
- Optional: Isolierung „ECO SKIN 2.0“ mit 100 mm Dämmstoffdicke.
- Thermische Schichteinrichtung für effizientes Einschichten des Heizkreis-Rücklaufes.

Legende:

KWS W
KWS Hygienespeicher mit Wellrohrwärmetauscher zur Warmwasserbereitung.

KWS
KWS Hygienespeicher mit Wellrohrwärmetauscher zur Warmwasserbereitung und einem zusätzlichen Wärmetauscher für eine weitere Energiequelle, z. B. Solarthermie oder Holzofen.

KWS R2
KWS Hygienespeicher mit Wellrohrwärmetauscher zur Warmwasserbereitung und zwei zusätzlichen Wärmetauschern für weitere Energiequellen, z. B. Solarthermie oder Holzofen.

Kombi-Schichtspeicher KWS W

Technische Daten

		KWS 500 W	KWS 800 W	KWS 1000 W	KWS 1500 W
Artikel Nr.		946215	946216	946217	946218
Inhalt	L	500	800	1000	1500
Wellrohr	m^2	5,0	6,5	7,5	
Kippmaß	mm	1670	1750	2070	2270
Inhalt Edelstahlwellrohr	L	25	33	39	
Einbaulänge Muffe	mm	700	840		950
Abmessungen (H)	mm	1640	1694	2045	2142
Abmessungen (Ø)	mm	650	790		1000
Abmessungen (A)	mm	220	260	310	380
Abmessungen (B)	mm	335	368	418	470
Abmessungen (C)	mm	620	630	745	825
Abmessungen (E)	mm	1010	1030	1250	1350
Abmessungen (F)	mm	1390	1430	1710	1760
Abmessungen (G)	mm	225	253		306
Abmessungen (L)	mm	1425	1443	1793	1826
Abmessungen (O)	mm	312	260		315
Abmessungen (P)	mm	950	1000	1180	1235
Abmessungen (Q)	°	60	122	100	67
Warmhalteverlust S gemäß EN 12897	kWh/24h	2,10	2,66	3,09	3,74
	Watt	88	111	129	156
Zapfprofil		3XL		4XL	
Energieeffizienzklasse		C			

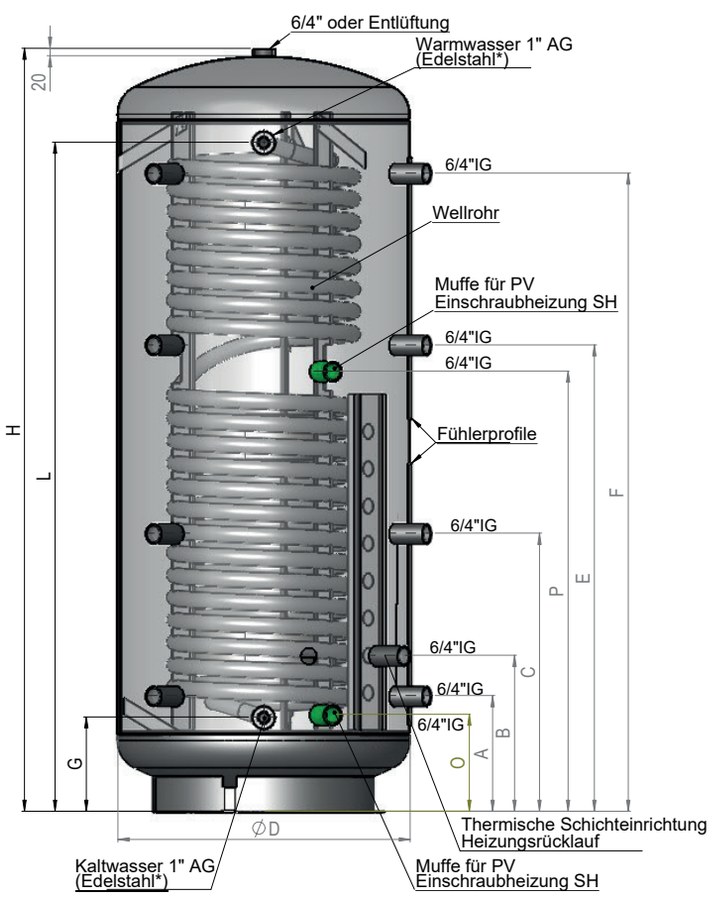

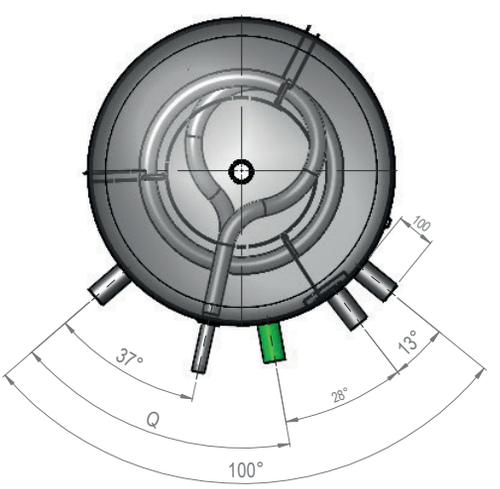

Kombi-Schichtspeicher KWS

Technische Daten

		KWS 500	KWS 800	KWS 1000	KWS 1500
Artikel Nr.		367310	367320	367330	367360
Inhalt	L	500	800	1000	1500
Wellrohr	m^2	5,0	6,5	7,5	
Registerfläche	m^2	1,8	2,5	3,1	3,5
Kippmaß	mm	1670	1750	2070	2270
Inhalt Edelstahlwellrohr	L	25	33	39	
Einbaulänge Muffe	mm	700	840		950
Abmessungen (H)	mm	1640	1694	2045	2142
Abmessungen (Ø)	mm	650	790		1000
Abmessungen (A)	mm	220	260	310	380
Abmessungen (B)	mm	335	368	418	470
Abmessungen (C)	mm	620	630	745	825
Abmessungen (E)	mm	1010	1030	1250	1350
Abmessungen (F)	mm	1390	1430	1710	1760
Abmessungen (G)	mm	225	253		306
Abmessungen (J)	mm	290	318		370
Abmessungen (K)	mm	740	813	948	910
Abmessungen (L)	mm	1425	1443	1793	1826
Abmessungen (O)	mm	312	260		315
Abmessungen (P)	mm	950	1000	1180	1235
Abmessungen (Q)	°	60	122	100	67
Warmhalteverlust S gemäß EN 12897	kWh/24h	2,10	2,66	3,09	3,74
	Watt	88	111	129	156
Zapfprofil		3XL		4XL	
Energieeffizienzklasse		C			

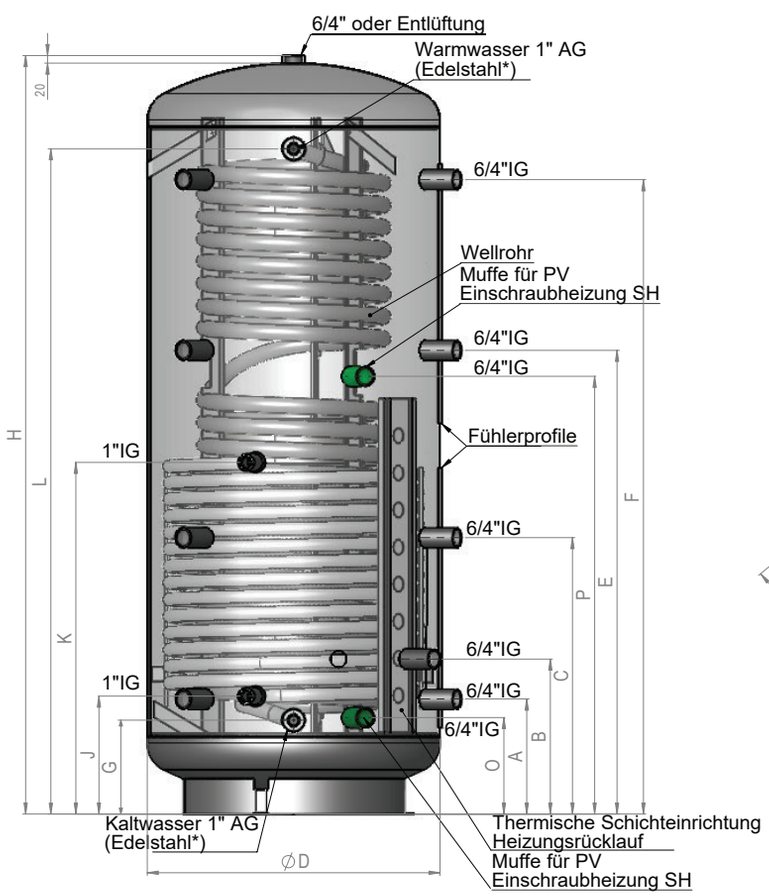

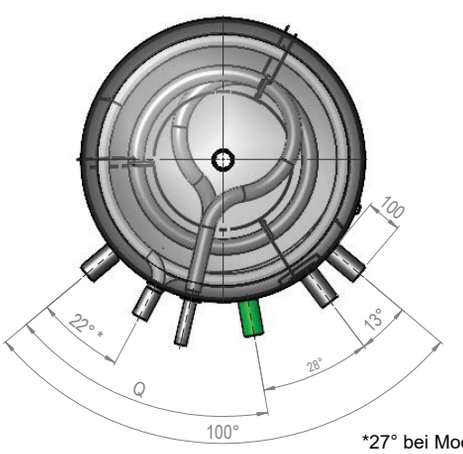

*27° bei Modell 500

Kombi-Schichtspeicher KWS R2

Technische Daten

		KWS 500 R2	KWS 800 R2	KWS 1000 R2	KWS 1500 R2
Artikel Nr.		367520	367361	367370	367380
Inhalt	L	500	800	1000	1500
Wellrohr	m^2	5,0	6,5	7,5	
Registerfläche unten / oben	m^2	1,8 / 1,2	2,5 / 1,6	3,1 / 2,4	3,5 / 2,3
Kippmaß	mm	1670	1750	2070	2270
Inhalt Edelstahlwellrohr	L	25	33	39	
Einbaulänge Muffe	mm	700	840		950
Abmessungen (H)	mm	1640	1694	2045	2142
Abmessungen (Ø)	mm	650	790		1000
Abmessungen (A)	mm	220	260	310	380
Abmessungen (B)	mm	335	368	418	470
Abmessungen (C)	mm	620	630	745	825
Abmessungen (E)	mm	1010	1030	1250	1350
Abmessungen (F)	mm	1390	1430	1710	1760
Abmessungen (G)	mm	225	253		306
Abmessungen (J)	mm	290	318		370
Abmessungen (K)	mm	740	813	948	910
Abmessungen (L)	mm	1425	1443	1793	1826
Abmessungen (M)	mm	1050	1064	1284	1310
Abmessungen (N)	mm	1365	1379	1734	1760
Abmessungen (O)	mm	312	260		315
Abmessungen (P)	mm	950	1000	1180	1235
Abmessungen (Q)	°	60	122	100	67
Warmhalteverlust S gemäß EN 12897	kWh/24h	2,10	2,66	3,09	3,74
	Watt	88	111	129	156
Zapfprofil		3XL		4XL	
Energieeffizienzklasse		C			

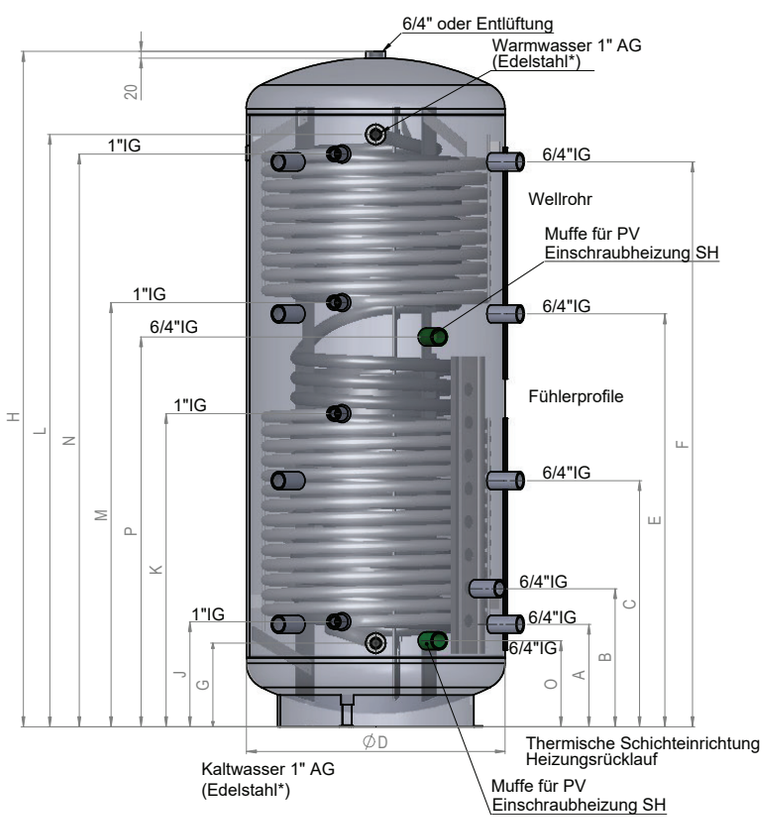

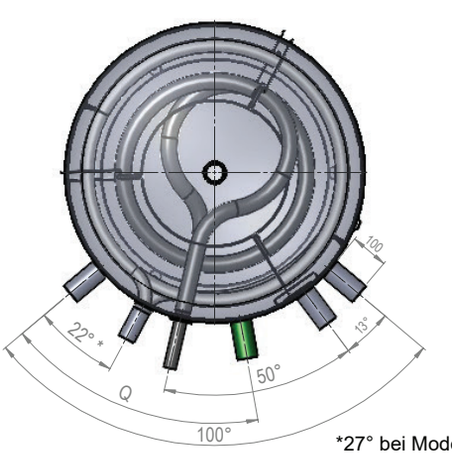

*27° bei Modell 500

Austria Email

Passende Heizeinsätze

Hilfstabelle

Typ	Wärme-tauscher	Inhalt [l]	SH-Muffe Einbautiefe [mm]	Einschraubheizkörper							
				SH - 2,0	SH - 2,5	SH - 3,0	SH - 3,8	SH - 4,5	SH - 6,0	SH - 7,5	SH - 9,0
				907220	907230	907240	907250	907260	907270	907280	907290
				6/4"	6/4"	6/4"	6/4"	6/4"	6/4"	6/4"	6/4"
				320	390	390	430	470	620	720	780
KWS W KWS KWS 2R	-	500	2x 700	X	X	X	X	X	X		
		800	2x 840	X	X	X	X	X	X	X	X
		1000	2x 840	X	X	X	X	X	X	X	X
		1500	2x 950	X	X	X	X	X	X	X	X
	1 WT	500	2x 700	X	X	X	X	X	X		
		800	2x 840	X	X	X	X	X	X	X	X
		1000	2x 840	X	X	X	X	X	X	X	X
		1500	2x 950	X	X	X	X	X	X	X	X
	2 WT	500	2x 700	X	X	X	X	X	X		
		800	2x 840	X	X	X	X	X	X	X	X
		1000	2x 840	X	X	X	X	X	X	X	X
		1500	2x 950	X	X	X	X	X	X	X	X

Austria Email GmbH
Parksteiner Straße 49, 92637 Weiden/Opf.
Tel.: (0961) 63 490-0
Fax. (0961) 63 490 30
E-Mail: weiden@austria-email.de
Internet: www.austria-email.de

Druckfehler und technische Änderungen vorbehalten | V0826