TECHNISCHES PRODUKTDATENBLATT

MENNEKES
MY POWER CONNECTION

AMEDIO®
Professional 7600 22 C2

Zum Laden von Elektrofahrzeugen im halb-öffentlich und öffentlichen Bereich

MENNEKES
Elektrotechnik GmbH & Co. KG

Aloys-Mennekes-Straße 1
57399 Kirchhundem
GERMANY

www.**MENNEKES**.de

Stand May 28 2026 Änderungen vorbehalten. Für Druckfehler keine Haftung.

Ausstattungsmerkmale

Allgemein
- Ladung nach Mode 3 gemäß IEC 61851-1
- Steckvorrichtungen gemäß IEC 62196-2
- Kommunikation zum Fahrzeug gemäß ISO 15118-2
- (updatefähig auf ISO 15118-20)
- Max. Ladeleistung: 44 kW
- Anschluss: 1-phasig / 3-phasig
- Max. Ladeleistung konfigurierbar durch Elektrofachkraft
- Entriegelungsfunktion bei Stromausfall
- Fest angeschlossenes Ladekabel Typ 2 (4 m)
- Gehäuse aus Stahlblech (verzinkt und pulverbeschichtet)
- Farbe: Lichtgrau (RAL 7035)
- Abschließbarer Deckel aus Kunststoff mit integriertem Profil-Halbzylinder

Eichrechtskonformität
- Eichrechtskonform gemäß Baumusterprüfbescheinigung (Nummer siehe Typenschild)

Benutzer-Weboberfläche (für Betreiber)
- Monitoring von Ladevorgängen
- Datenexport aller Ladevorgänge als CSV-Datei oder HTML-Datei
- Whitelist zur Verwaltung der RFID-Karten

Möglichkeiten zur Autorisierung
- Autostart (ohne Autorisierung)
- RFID (ISO / IEC 14443 A)
  Kompatibel zu MIFARE classic und MIFARE DESFire
- Über ein Backend-System
- Plug and Charge
  - Gemäß ISO 15118-2
  - Mittels Fahrzeug-ID (Autocharge)

Möglichkeiten zur Vernetzung
- Anbindung an ein Netzwerk über LAN / Ethernet (RJ45)
- Vernetzung mehrerer Produkte über LAN / Ethernet (RJ45)
- Durchschleifen von bis zu 50 Ladepunkten über den integrierten Switch

Möglichkeiten zur Anbindung an ein Backend-System
- Über LAN / Ethernet (RJ45) und einen externen Router
- Über LAN / Ethernet (RJ45) und Professional+ Ladesysteme
- Unterstützung der Kommunikationsprotokolle OCPP 1.6j

Möglichkeiten zum lokalen Lastmanagement
- Reduzierung des Ladestroms über ein externes Steuersignal (Downgrade) des vorgelagerten, externen Energiezählers vom Typ Siemens PAC2200
- Statisches Lastmanagement
- Dynamisches Lastmanagement für bis zu 100 Ladepunkte (phasengenau)
- Reduzierung des Ladestroms bei ungleichmäßiger Phasenbelastung (Schieflastbegrenzung)
- Lokaler Blackoutschutz durch die Anbindung eines externen Modbus TCP Energiezählers

Möglichkeiten zur Anbindung an ein externes Energiemanagementsystem (EMS)
- Über Modbus TCP
- Über SEMP
- Über EEBus
- Direkte Anbindung an ein Smart-Meter-Gateway gem. EnWG §14a über EEBus gem. VDE AR 2829
- Dynamische Steuerung des Ladestroms über ein OCPP-System (Smart Charging)

Integrierte Schutzeinrichtungen
- DC-Fehlerstromüberwachung > 6 mA nach IEC 62955
- Fehlerstromschutzschalter Typ A
- Leitungsschutzschalter
- Blitzstrom- und Überspannungsschutz (Kombiableiter Typ 1 + 2)
- Arbeitsstromauslöser, um im Fehlerfall (verschweißter Lastkontakt, welding detection) den Ladepunkt vom Netz zu trennen

Farb-Display
- 3,5" Farb-Display
- Nutzerfreundliche Menüführung (barrierefrei)
- Dynamischer QR-Code und Anzeige der Short-URL zur Autorisierung
- Statusinformation per farbiger Icons und Klartext
- Übersicht der Ladedaten inkl. Ladezeit und geladener Energie
- Preisanzeige beim Ad-hoc-Laden von kWh-, Zeit-, Start- und Blockiergebühr (manuelle Eingabe oder automatische Übermittlung per OCPP)

Kompatible Zähler für Blackoutprotection

Weitere Informationen zu kompatiblen Zählern finden Sie über den QR-Code auf unserer Website:

https://mennek.es/s/kompatible-zaehler

Technische Daten

AMEDIO® Professional 7600 22 C2		140732222
Max. Ladeleistung Mode 3 [kW]	Ladepunkt 1	22
	Ladepunkt 2	22
Anschluss	Ladepunkt 1	1-phasig / 3-phasig
	Ladepunkt 2	1-phasig / 3-phasig
Nennstrom I_{nA} [A]		63
Bemessungsstrom eines Ladepunktes Mode 3 I_{nC} [A]		32
Nennspannung U_N [V] AC ± 10%		230 / 400
Nennfrequenz f_N [Hz]		50
Max. Vorsicherung [A]		100
Bemessungsisolationsspannung U_i [V]		500
Bemessungsstoßspannungsfestigkeit U_{imp} [kV]		4
Bedingter Bemessungskurzschlussstrom I_{CC} [kA]		10
Bemessungsbelastungsfaktor RDF		1
System nach Art der Erdverbindung		TN/TT
EMV- Einteilung		A+B
Schutzklasse		I
Schutzart IP		IP54
Überspannungskategorie		III
Schlagfestigkeit		IK10
Verschmutzungsgrad		3
Aufstellung		Freiluft
Ortsfest / Ortsveränderlich		Ortsfest
Verwendung (gemäß IEC 61439-7)		ACSEV
Äußere Bauform		Bodenmontage
Maße H x B x T [mm]		1362 x 353.4 x 253.4
Gewicht [g]		50000
Standard		IEC 61851-1, IEC 61439-7

Die konkreten Normenstände, nach denen das Produkt geprüft wurde, finden Sie in der Konformitätserklärung des Produkts.

Technische Daten

Zulässige Umgebungsbedingungen		
	Min.	Max.
Umgebungstemperatur [°C]	-25	40
Durchschnittstemperatur in 24 Stunden [°C]		35
Höhenlage [m ü. NN]		2000
Relative Luftfeuchte [%]		95

Schutzeinrichtungen	
Personenschutz (FI)	40 / 0,03A, 4p, Typ A
Lastsicherung (LS)	C-32A, 3p+N, 10kA
Steuersicherung (LS)	B-6A, 1p+N, 10kA

Blitzstrom- und Überspannungsschutz	
Blitz- und Überspannungsschutz Typ 1 + 2	SPD Class 1+2 3+N/PE

Technische Daten

Klemmleiste Versorgungsleitung		
Anzahl der Anschlussklemmen	5x2	
Leiterwerkstoff	Kupfer	
	Min.	Max.
Klemmbereich starr [mm²]	1.5	50
Klemmbereich flexibel [mm²]	1.5	50
Klemmbereich mit Aderendhülse [mm²]	1.5	35
Anzugsdrehmoment [Nm]	3.2	3.7

Für Hinweise zum Anschluss von Aluminiumleitern kontaktieren Sie uns bitte unter https://www.mennekes.de/kontakt/emobility/kontakt/

Anschlussklemmen Downgrade-Eingang		
Anzahl der Anschlussklemmen	-	
Spulenspannung [V]	230	
	Min.	Max.
Klemmbereich starr [mm²]	0.14	2.5
Klemmbereich flexibel [mm²]	0.14	2.5
Klemmbereich mit Aderendhülse [mm²]	0.14	2.5
Anzugsdrehmoment [Nm]	-	-

Maßzeichnung

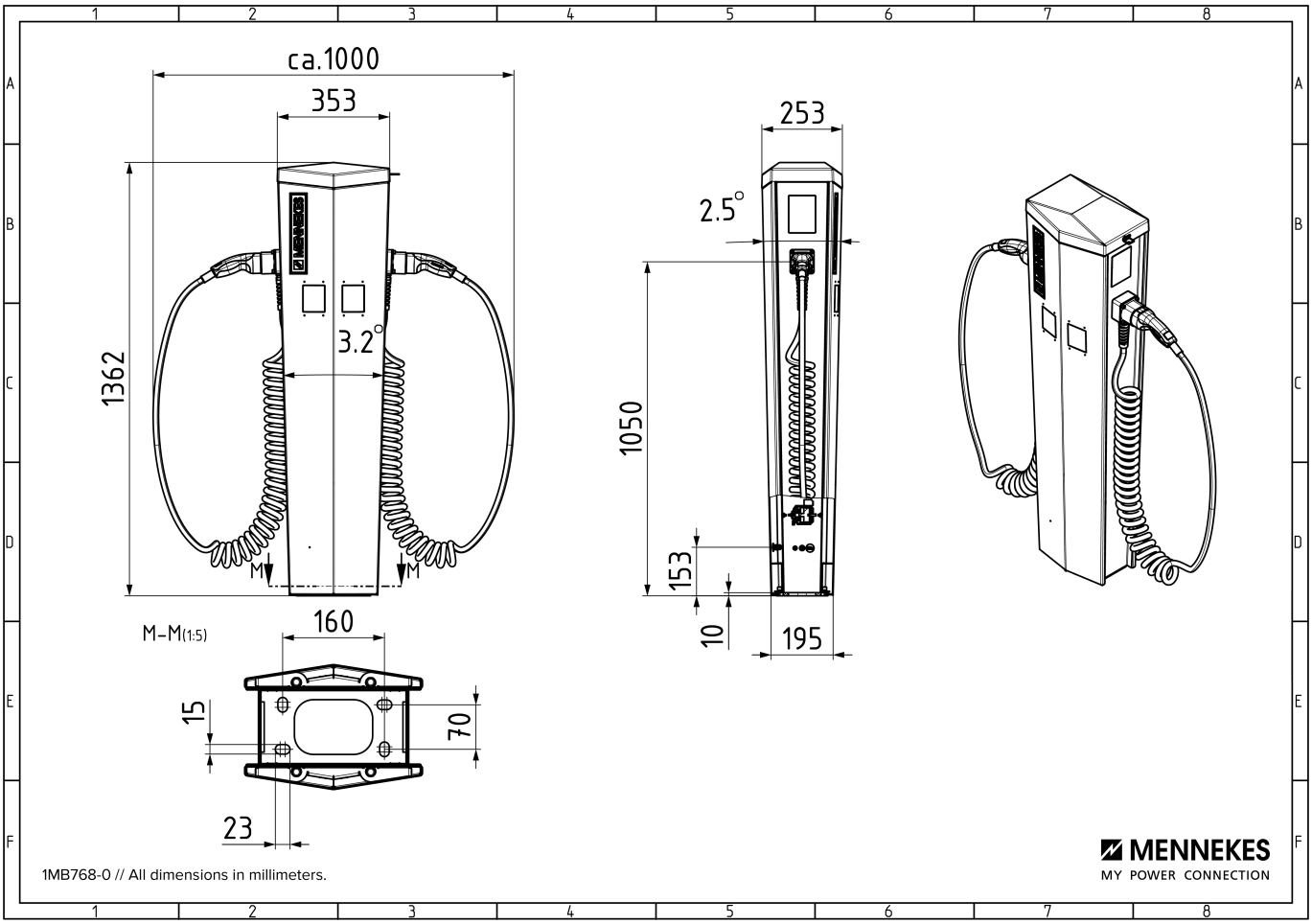

Anwendungsbeispiel