RLT FLAT 1200 M4012H R Mode 4

Kurzinformation

Zentrales raumlufttechnisches Kompaktgerät mit Wärmerückgewinnung in flacher Bauweise, volumenstromkonstanter Betrieb bis 1400 m³/h, Rechtsausführung, Kreuz-Gegenstrom-Wärmetauscher

Einsatzbeispiele

Besprechungsraum, Wohnungen, Kindergarten, Schule

Artikelnummer	0040.2887

Technische Daten

Ausführung	Zuluft- und Abluftanschluss rechts
Fördervolumen	300 m³/h - 1.400 m³/h
Fördervolumen nominal	1200 m³/h
Drehzahl	2.950 1/min
Luftrichtung	Be- und Entlüftung
Modus	Volumenstromkonstanter Betrieb
Spannungsart	Wechselstrom
Bemessungsspannung	400 V
Netzfrequenz	50 Hz
Nennleistung	530 W
Leistungsaufnahme nach DIN EN 13141-7 (A7)	527 W
Schutzart	IP 20
Einbauort	Decke
Einbauart	horizontal, deckenhängend
Material	Metall
Farbe	telegrau, ähnlich RAL 7047
Gewicht	132 kg
Gewicht mit Verpackung	176 kg
Filterart	Plisseefilter
Filterklasse	ISO ePM10 ≥ 50% (M5) ISO ePM1 ≥ 50% (F7)
Kanalmaß	500 mm x 200 mm
Breite	1.405 mm
Höhe	365 mm
Tiefe	1.425 mm
Breite mit Verpackung	1.524 mm
Höhe mit Verpackung	630 mm
Tiefe mit Verpackung	1.645 mm
Wandstärke	40 mm
Wärmebereitstellungsgrad	80,1 %
Wärmetauscherbauart	Kreuz-Gegenstrom

RLT FLAT 1200 M4012H R Mode 4

Schalldruckpegel Gehäuseabstrahlung	42 dB(A)
Verpackungseinheit	1 Stück
Sortiment	X
GTIN (EAN)	4012799320869

Schallleistungspegel im Oktavspektrum

	63 Hz	125 Hz	250 Hz	500 Hz	1 kHz	2 kHz	4 kHz	8 kHz	Gesamt
L_{WA5}, 1200 cbm/h gegen 200 Pa extern (dB(A))	39	56	60	60	59	51	42	27	65
L_{WA6}, 1200 cbm/h gegen 200 Pa extern (dB(A))	40	57	61	61	59	52	43	27	66

L_{WA5} = Freiansaug-Schallleistungspegel in dB
L_{WA6} = Freiausblas-Schallleistungspegel in dB

Kennlinie

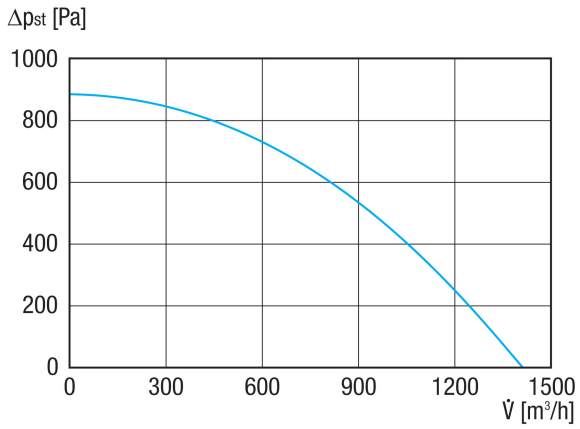

RLT FLAT 1200 M4012H R Mode 4

Maßzeichnung [mm]

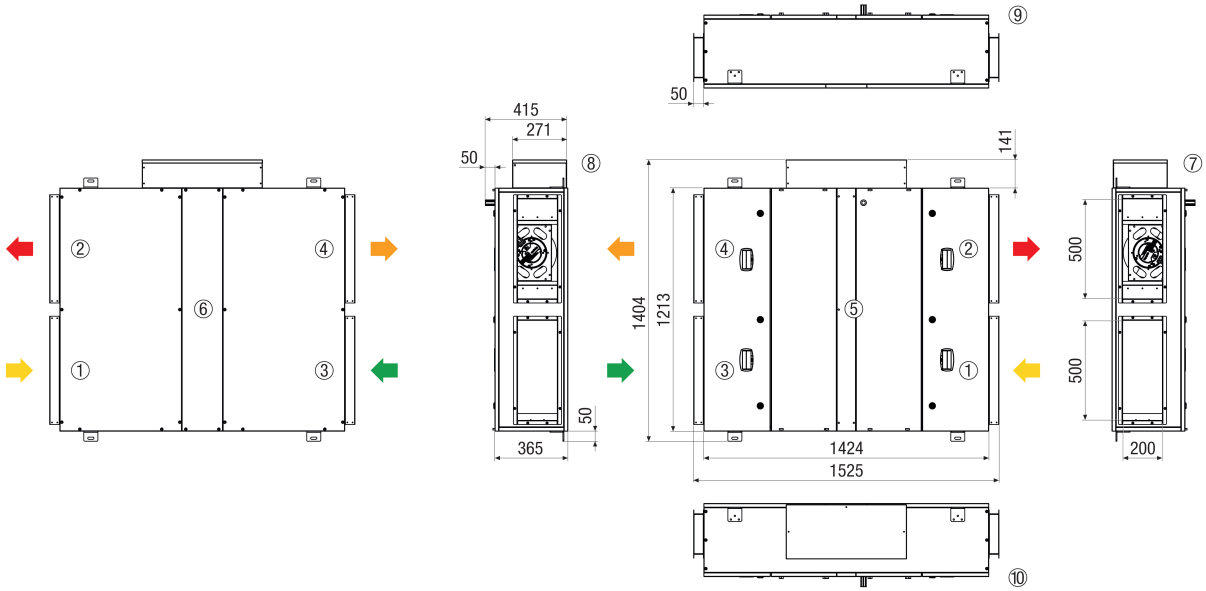

① Abluft
② Zuluft
③ Außenluft
④ Fortluft
⑤ Ansicht Unten
⑥ Ansicht Oben
⑦ Ansicht Rückseite
⑧ Ansicht Vorderseite
⑨ Ansicht Rechts
⑩ Ansicht Links