DAR 80/6 1,5

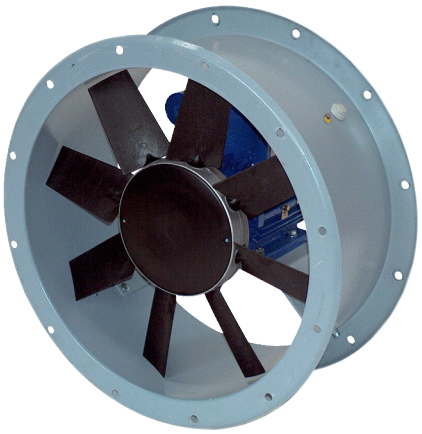

Kurzinformation

Axial-Rohrventilator, DN 800, Drehstrom Nennleistung 1,5 kW

Einsatzbeispiele

Produktionsstätte, Arbeitsstätte, Gewerberaum, Industriehalle

Artikelnummer	0073.0147

Technische Daten

Fördervolumen	19.951 m³/h
Drehzahl	960 1/min
Laufradtyp	axial
Drehzahlsteuerbar	✓
Reversierbarkeit	–
Spannungsart	Drehstrom
Bemessungsspannung	400 V
Netzfrequenz	50 Hz
Nennleistung	1.500 W
I_{Nenn}	3,91 A
Schutzart	IP 55
Wärmeklasse	F
Polumschaltbar	–
Einbauort	Rohr
Einbaulage	horizontal
Material Gehäuse	Stahlblech mit Epoxidbeschichtung
Material Flügelrad	Polyamid
Farbe	grau
Gewicht	74 kg
Gewicht mit Verpackung	90 kg
Nennweite	800 mm
Breite	910 mm
Höhe	590 mm
Tiefe	910 mm
Breite mit Verpackung	1.140 mm
Höhe mit Verpackung	740 mm
Tiefe mit Verpackung	1.140 mm
Fördermitteltemperatur bei I_{Max}	-10 °C bis 50 °C
PTC DIN 44082	M 100

DAR 80/6 1,5

Verpackungseinheit	1 Stück
Sortiment	C
GTIN (EAN)	4012799731474

Technische Daten nach ErP im Best Efficiency Point (BEP)

Gesamteffizienz η	39,4 %
Messkategorie	C
Effizienzkategorie	statisch
Effizienzgrad N	44,3
VSD erforderlich	nein
Herstellungsjahr	siehe Typenschild
Herstellername / Amtliche Registriernummer / Niederlassungsort des Herstellers	Maico Elektroapparate-Fabrik GmbH / Registergericht Freiburg, HRB 601233 / Villingen-Schwenningen
Art.-Nr.	0073.0147
P_{BEP} / $Fördervolumen_{BEP}$ / $P_{fs, BEP}$	1,679 kW / 14.630 m³/h / 162,7 Pa
n_{BEP}	950 1/min
spezifisches Verhältnis	≈ 1
Informationen zur Zerlegung und Entsorgung	siehe Montageanleitung
Informationen zu Einbau, Betrieb und Instandhaltung	siehe Montageanleitung
Verwendete Gegenstände bei der Effizienz-Messung, die nicht- durch die Messkategorie beschrieben sind	-
I_{BEP}	3,91 A
SchallleistungspegelL_{WA7}	84 dB(A)

Schallleistungspegel im Oktavspektrum

	63 Hz	125 Hz	250 Hz	500 Hz	1 kHz	2 kHz	4 kHz	8 kHz	Gesamt
L_{WA5}, S5 (dB(A))	54	64	70	76	78	78	77	70	84

L_{WA5} = Freiansaug-Schallleistungspegel in dB

DAR 80/6 1,5

Kennlinie

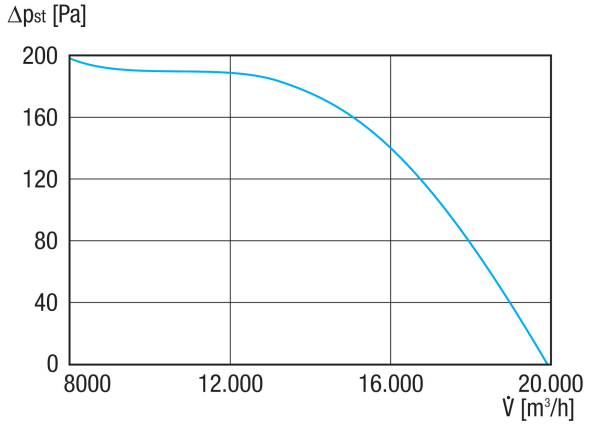
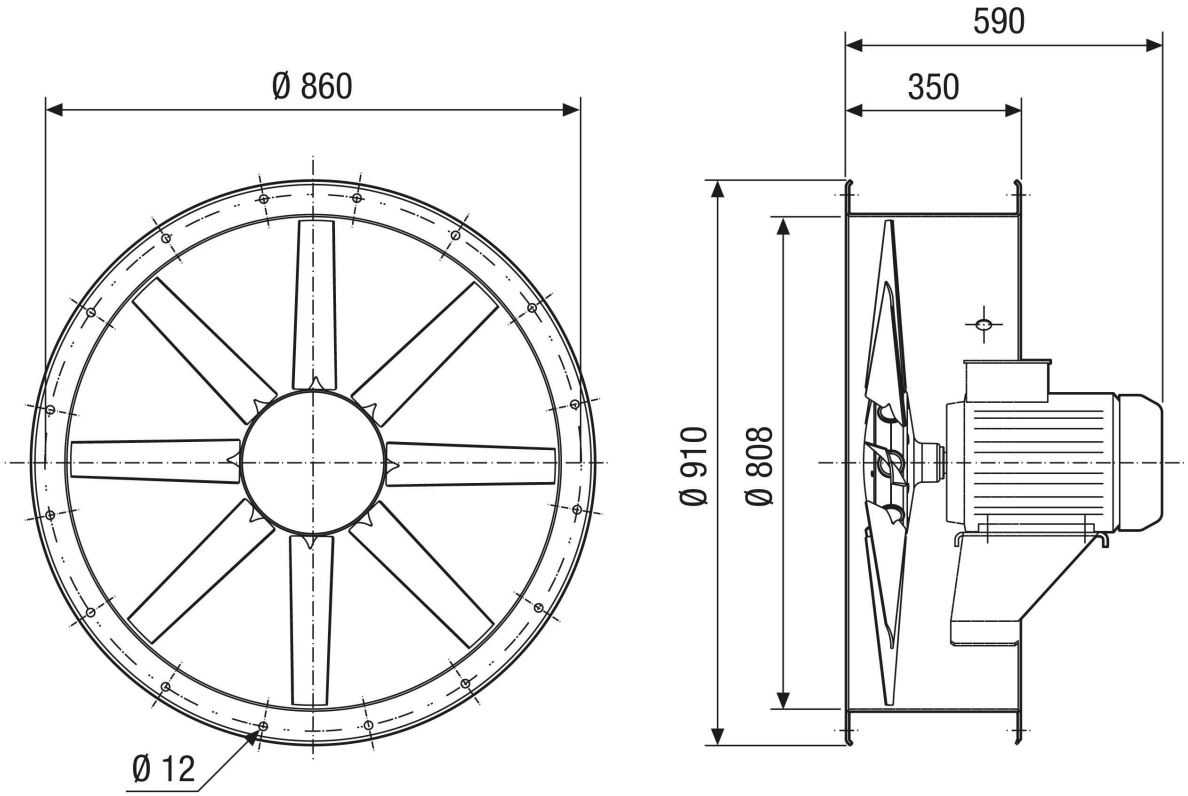
Maßzeichnung [mm]