DAQ 63/6 Ex

Artikelnummer	0073.0335

Kurzinformation

Axial-Wandventilator mit quadratischer Wandplatte, DN 630, Drehstrom, explosionsgeschützt, Nennleistung 0,37 kW, Medium: Gas

Einsatzbeispiele

explosionsgeschützte Industrieanwendungen, Prozessabluft

Technische Daten

Fördervolumen	9.500 m³/h
Drehzahl	960 1/min
Laufradtyp	axial
Drehzahlsteuerbar	✓
Reversierbarkeit	–
Spannungsart	Drehstrom
Bemessungsspannung	400 V
Netzfrequenz	50 Hz
Nennleistung	370 W
I_{Nenn}	1,25 A
Schutzart	IP 55
Wärmeklasse	F
Polumschaltbar	–
Einbauort	Wand / Decke
Einbaulage	horizontal
Material	Stahlblech, verzinkt
Material Gehäuse	Stahlblech, verzinkt
Farbe	silber
Gewicht	26 kg
Gewicht mit Verpackung	30 kg
Nennweite	630 mm
Breite	800 mm
Höhe	420 mm
Tiefe	800 mm
Breite mit Verpackung	860 mm
Höhe mit Verpackung	460 mm
Tiefe mit Verpackung	860 mm
EX-Bezeichnung nach ATEX-Richtlinie	Ex II 2 G
EX-Bezeichnung nach Norm	Ex db IIB+H2 T4 Gb X / Ex h IIB+H2 T4 Gb X

DAQ 63/6 Ex

Ta-Umgebungstemperatur	-20 °C ≤ Ta ≤ +60 °C
Betriebsart	S1
PTC DIN 44082	M 100
Temperaturklasse	T4
Verpackungseinheit	1 Stück
Sortiment	G
GTIN (EAN)	4012799733355

Schallleistungspegel im Oktavspektrum

	63 Hz	125 Hz	250 Hz	500 Hz	1 kHz	2 kHz	4 kHz	8 kHz	Gesamt
L_{WA5} (dB(A))	47,5	63,5	74,5	75,5	77,5	78,8	73,5	65,5	83,5

L_{WA5} = Freiansaug-Schallleistungspegel in dB

Kennlinie

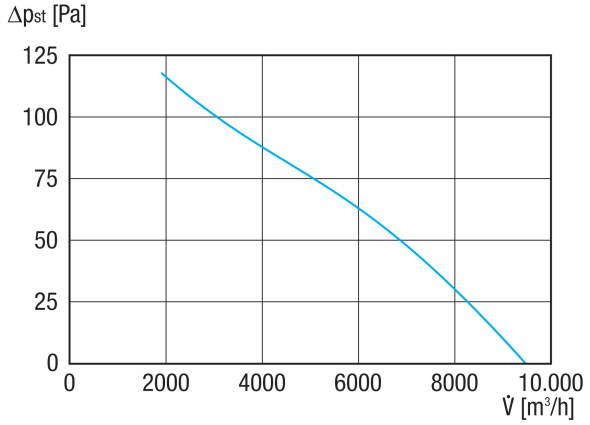

DAQ 63/6 Ex
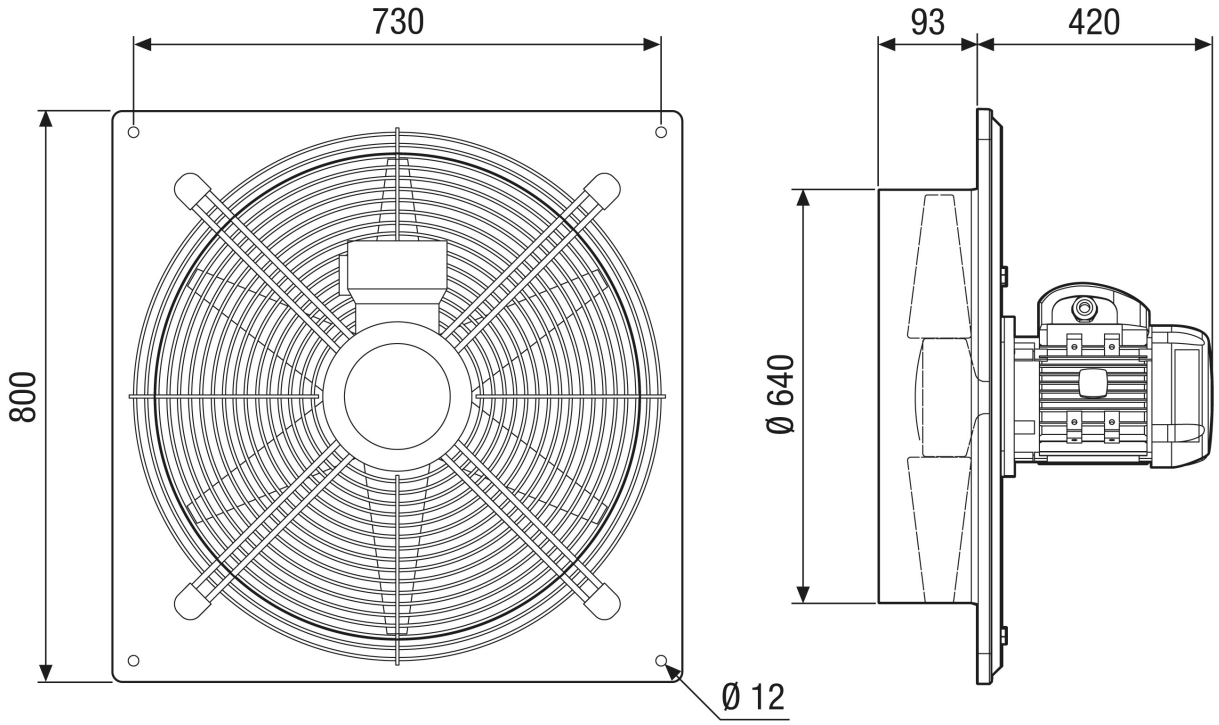
Maßzeichnung [mm]