WRH 20-2

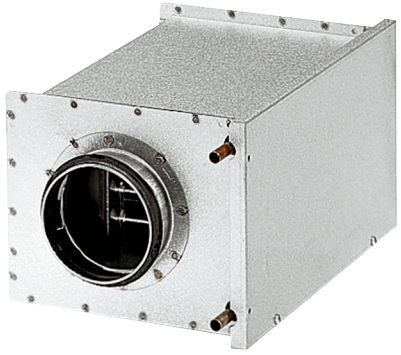

Kurzinformation

Wasser-Lufterhitzer, Stahlblech, verzinkt, 5,0 kW, DN 200

Artikelnummer	0082.0119

Technische Daten

Einbaulage	senkrecht / waagerecht
Material Gehäuse	Stahlblech, verzinkt
Gewicht	5,23 kg
Gewicht mit Verpackung	5,61 kg
Nennweite	200 mm
Freier Querschnitt	1.701 cm²
Breite	305 mm
Höhe	258 mm
Tiefe	380 mm
Breite mit Verpackung	375 mm
Höhe mit Verpackung	285 mm
Tiefe mit Verpackung	381 mm
Lufterhitzerart	Wasser
Heizleistung	5.000 W
Massenstrom	210 kg/h
Vorlauftemperatur	70 °C
Rücklauftemperatur	50 °C
Max. Wassertemperatur	100 °C
Max. Wasserdruck	6 bar
Druckdifferenz Wasser	11.100 Pa
Verpackungseinheit	1 Stück
Sortiment	C
GTIN (EAN)	4012799821199

WRH 20-2

Kennlinie Druckverluste

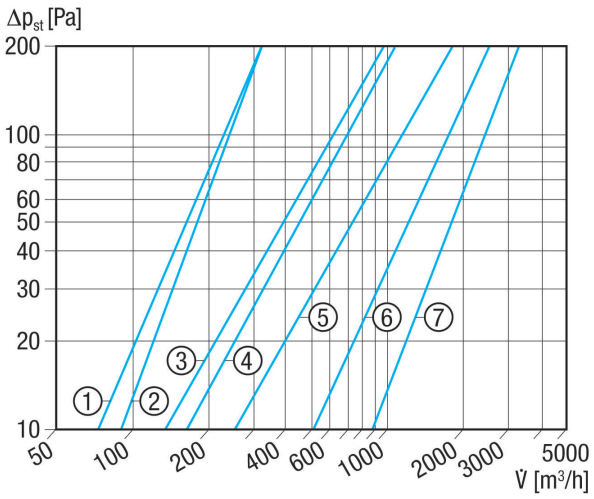

① WRH 10-1
② WRH 12-1
③ WRH 16-2
④ WRH 20-2
⑤ WRH 25-4
⑥ WRH 31-6
⑦ WRH 40-9

Kennlinie Temperaturerhöhung

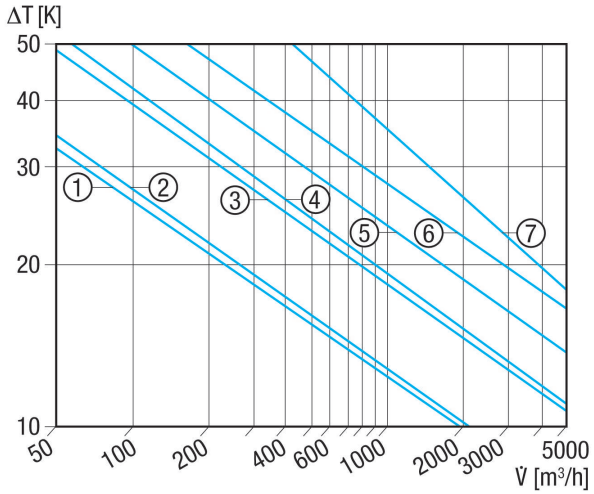

① WRH 10-1
② WRH 12-1
③ WRH 16-2
④ WRH 20-2
⑤ WRH 25-4
⑥ WRH 31-6
⑦ WRH 40-9

WRH 20-2

Maßzeichnung [mm]

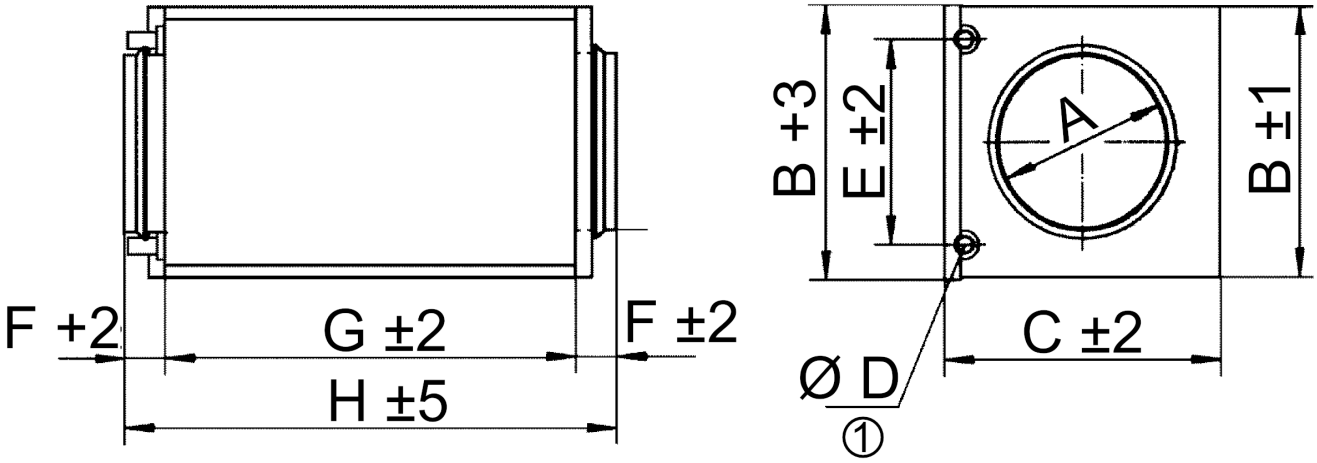

A	B	C	D	E	F	G	H
200	258	305	10	212	40	300	380

① Anschluss Außendurchmesser