WRH 25-4

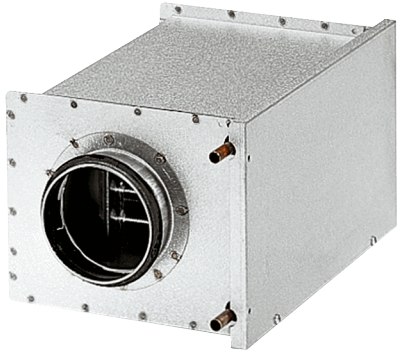

Kurzinformation

Wasser-Lufterhitzer, Stahlblech, verzinkt, 8,3 kW, DN 250

Artikelnummer	0082.0120

Technische Daten

Einbaulage	senkrecht / waagerecht
Material Gehäuse	Stahlblech, verzinkt
Gewicht	7,57 kg
Gewicht mit Verpackung	8,1 kg
Nennweite	250 mm
Freier Querschnitt	2.268 cm²
Breite	385 mm
Höhe	333 mm
Tiefe	380 mm
Breite mit Verpackung	425 mm
Höhe mit Verpackung	355 mm
Tiefe mit Verpackung	381 mm
Lufterhitzerart	Wasser
Heizleistung	8.300 W
Massenstrom	233 kg/h
Vorlauftemperatur	70 °C
Rücklauftemperatur	50 °C
Max. Wassertemperatur	100 °C
Max. Wasserdruck	6 bar
Druckdifferenz Wasser	5.300 Pa
Verpackungseinheit	1 Stück
Sortiment	C
GTIN (EAN)	4012799821205

WRH 25-4

Kennlinie Druckverluste

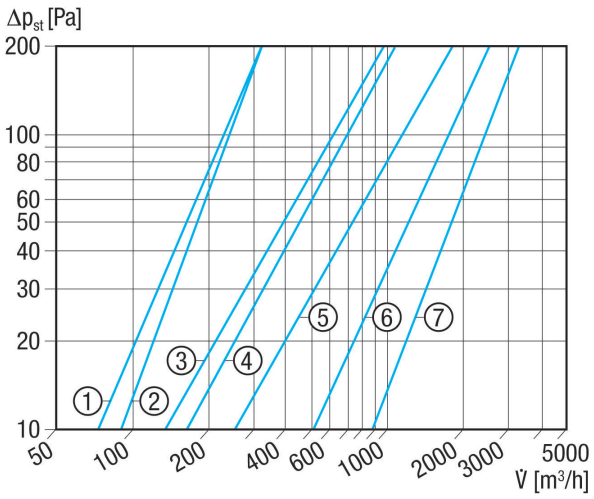

① WRH 10-1
② WRH 12-1
③ WRH 16-2
④ WRH 20-2
⑤ WRH 25-4
⑥ WRH 31-6
⑦ WRH 40-9

Kennlinie Temperaturerhöhung

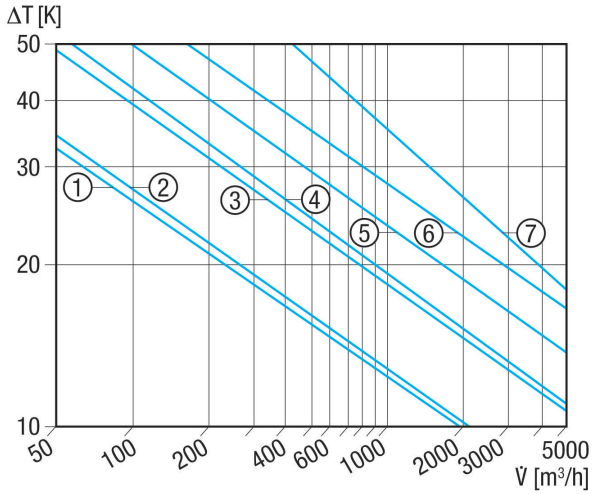

① WRH 10-1
② WRH 12-1
③ WRH 16-2
④ WRH 20-2
⑤ WRH 25-4
⑥ WRH 31-6
⑦ WRH 40-9

WRH 25-4

Maßzeichnung [mm]

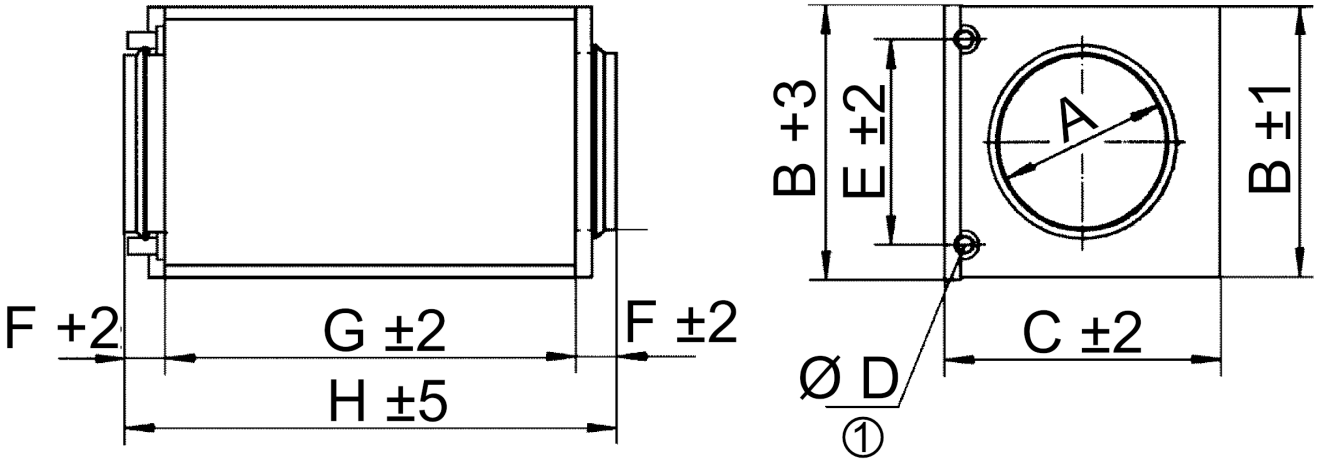

A	B	C	D	E	F	G	H
250	333	385	22	250	40	300	380

① Anschluss Außendurchmesser