DPK 22 EC

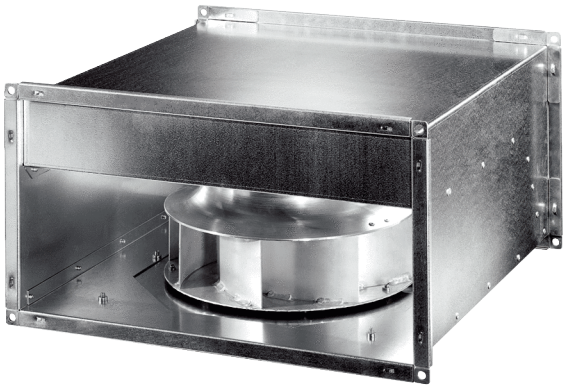

Kurzinformation

Radial-Kanalventilator mit EC-Motor, Wechselstrom, Kanalmaß 500 mm x 250 mm

Einsatzbeispiele

Gewerberaum, Arbeitsstätte, Ausstellungsraum, Produktionsstätte, Industriehalle

Artikelnummer	0086.0800

Technische Daten

Ausführung	nicht schallgedämmt
Fördervolumen	2.000 m³/h
$Fördervolumen_{Nenn}$	1.100 m³/h (im opt. Wirkungsgrad)
Druck $p_{fs, Nenn}$	313 Pa (im opt. Wirkungsgrad)
Drehzahl n_{Nenn}	1.650 1/min (im opt. Wirkungsgrad)
Drehzahl	1.650 1/min
Drehzahlsteuerbar	✓
Bemessungsspannung	230 V
Netzfrequenz	50 Hz / 60 Hz
Nennleistung	198 W
I_{Nenn}	0,96 A
Schutzart	IP 54
Wärmeklasse	F
Einbauort	Kanal
Einbaulage	beliebig
Material Gehäuse	Stahlblech, verzinkt
Gewicht	20,12 kg
Gewicht mit Verpackung	21,9 kg
Ventilator ausschwenkbar	✓
Kanalmaß	500 mm x 250 mm
Breite	540 mm
Höhe	290 mm
Tiefe	530 mm
Breite mit Verpackung	545 mm
Höhe mit Verpackung	360 mm
Tiefe mit Verpackung	560 mm
Fördermitteltemperatur	-20 °C bis 50 °C
schallgedämmt	–
Verpackungseinheit	1 Stück

DPK 22 EC

Sortiment	E
GTIN (EAN)	4012799868002

Schallleistungspegel im Oktavspektrum

	63 Hz	125 Hz	250 Hz	500 Hz	1 kHz	2 kHz	4 kHz	8 kHz	Gesamt
L_{WA2}, S5 (dB(A))	–	55	57	49	48	46	41	33	60
L_{WA5}, S5 (dB(A))	–	61	62	63	63	60	53	41	69
L_{WA6}, S5 (dB(A))	–	58	66	68	68	67	59	52	73

L_{WA2} = Gehäuse-Schallleistungspegel in dB
L_{WA5} = Freiansaug-Schallleistungspegel in dB
L_{WA6} = Freiausblas-Schallleistungspegel in dB

Kennlinie

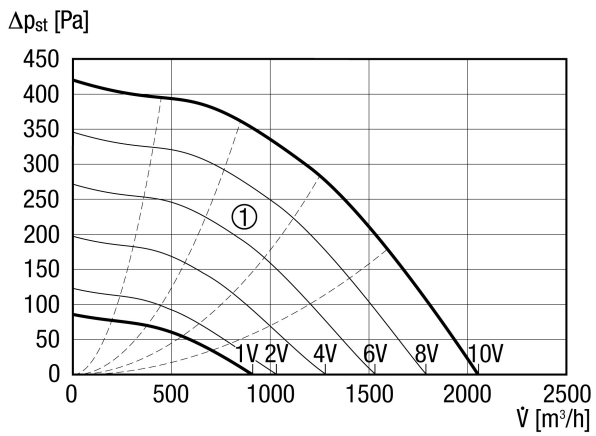

① Hilfskennlinien zu Steuerspannung 1 - 10 V

DPK 22 EC
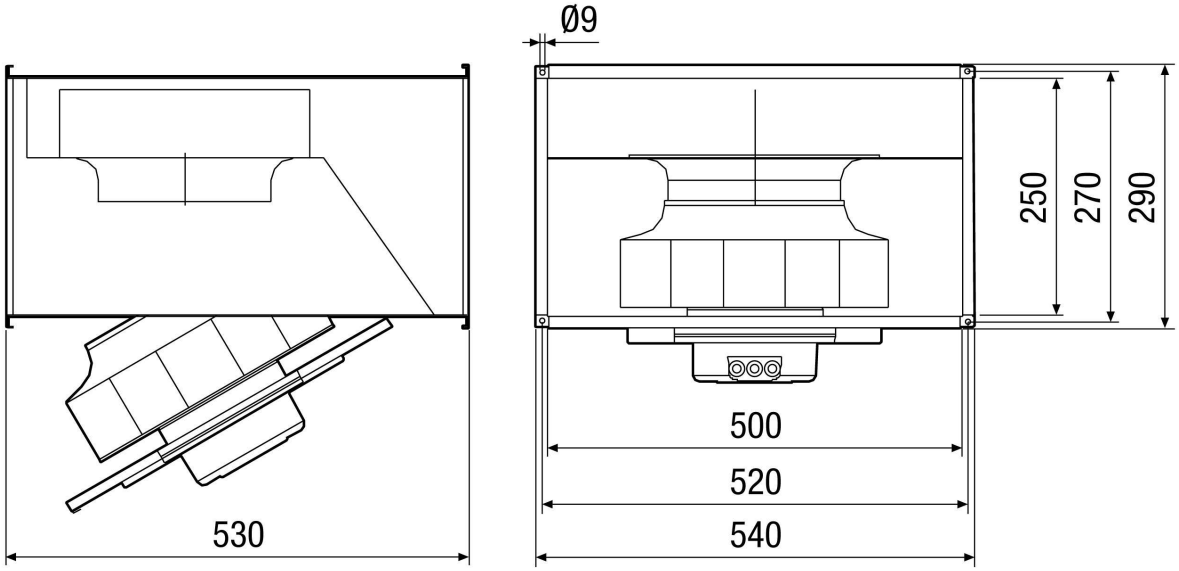
Maßzeichnung [mm]