Montageanleitung Verschlussklappen RS 20 - RS 60

DE EN FR

Technische Daten, Abmessungen, Druckverlust-Kennlinien

RS-Verschlussklappen: Empfohlenes Zubehör für EZF / DZF- und EZQ / DZQ-Ventilatoren

Gerätebersicht

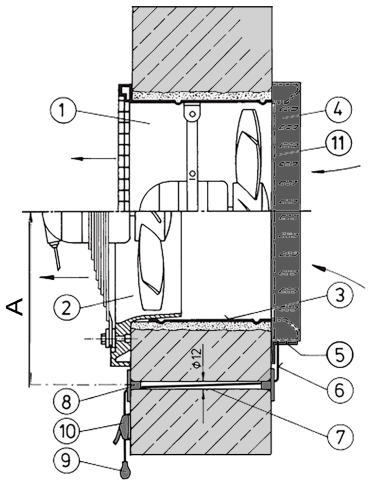

1	Ventilator EZF / DZF
2	Ventilator EZQ / DZQ
3	Verlängerungshülse VH
4	**Verschlussklappe RS 20 … RS 60**
5	Stützwinkel RS 35 … RS 60
6	Zugkordel
7	Rohr (bauseitig bereitstellen)
8	Umlenkhülse für Wandinnen-und außenseite
9	Zugknopf
10	Kordelklemme
11	Schutzgitter nach DIN EN ISO 13857

X Mindestabstand zu EZQ/DZQ- und EZF/DZF-Ventilatoren → Kapitel Montage [▶ 2].

1 Anleitung lesen

Montage, Störungsbehebung, Wartung und Reparatur nur durch Fachkräfte mit fachlicher Ausbildung und Kenntnis der Fachnormen, EU-Richtlinien und EU-Verordnungen. Folgen Sie den Anweisungen. Beachten Sie die geltenden Unfallverhütungsvorschriften.

2 Lieferumfang

Verschlussklappe mit 2,5 m Zugkordel, 2 Umlenkhülsen, Kordelklemme, Zugknopf, Schutzgitter und diese Betriebsanleitung.

3 Bestimmungsgemäße Verwendung

Manuell zu öffnende / zu schließende Verschlussklappen zur Entlüftung oder Belüftung von Räumen/Bereichen. Klappen alternativ mit optionalem Stellmotor **MS 2** steuerbar.

Zulässig ist der Einsatz nur:

- bei Festinstallation an einer Außenwand mit ausreichender Tragkraft.
- bei einer Montage mit geeignetem Befestigungsmaterial.
- bei senkrechter Einbaulage.
- mit installiertem Schutzgitter (bei Ventilatoren mit freiem Luftein-/austritt).

4 Sicherheitshinweise

⚠ WARNUNG Verletzungsgefahr bei Arbeiten in der Höhe.
Benutzen Sie geeignete Aufstiegshilfen (Leitern).
Die Standsicherheit ist zu gewährleisten, die Leiter ggf. durch eine 2. Person zu sichern.
Sorgen Sie dafür, dass Sie sicher stehen und sich niemand unterhalb des Gerätes aufhält.

⚠ GEFAHR Gefahren für Kinder und Personen mit eingeschränkten physischen, sensorischen oder psychischen Fähigkeiten oder mangelndem Wissen.
Gerät nur von Personen installieren, in Betrieb nehmen, reinigen und warten lassen, welche die Gefahren dieser Arbeiten sicher erkennen und vermeiden können.

⚠ VORSICHT Beim Umgang mit Verpackungsmaterialien.
Geltende Sicherheits- und Unfallverhütungsvorschriften einhalten.
Verpackungsmaterial außer Reichweite von Kindern aufbewahren (Erstickungsgefahr bei Verschlucken).

5 Produktinformationen

- Verschlussklappen mit verzinktem Schutzgitter als Berührungsschutz nach DIN EN ISO 13857.
- Empfohlenes Zubehör: Verbindungsrahmen **ZVR** zur Befestigung der RS-Verschlussklappen am Ventilator statt an der Wand.

6 Technische Daten

Zulässige Umgebungstemperatur	60 °C
Gewicht	0,5 kg bis 4 kg, je nach Gerätetype

Nennweiten, Abmessungen [A]…[E], Angaben in [mm]

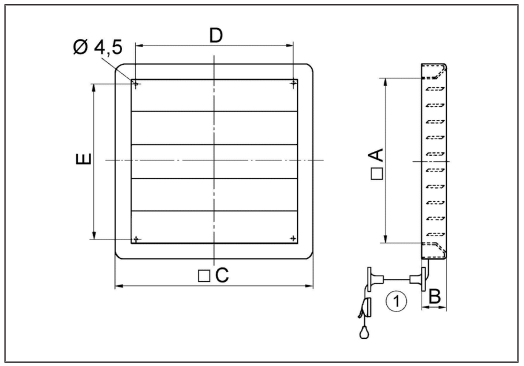

	A	B	C	D	E
RS 20	200	39	260	197	182
RS 25	255	40	314	250	234
RS 30	307	40	366	300	286
RS 35	360	40	420	355	338
RS 40	412	41	472	405	390
RS 45	465	41	526	460	442
RS 50	517	42	578	510	494
RS 60	622	42	684	615	598

① Zugkordel-Umlenkung

7 Montage

ACHTUNG Verschlussklappe schließt nicht korrekt, falls diese verspannt eingebaut wird.
Um die Klappenfunktion zu gewährleisten, die Verschlussklappe nur auf einer ebenen Fläche montieren.

- Ausreichend Platz zur Wand oder Decke berücksichtigen.
- Empfehlung: Zwischen beiden Umlenkhülsen ein Rohr Ø 12 mm in der Wand installieren.
- Befestigungsmaterial bauseitig bereitstellen.
- **Mindestabstand „X“** (→ Gerätebersicht [▶ 1]) zu einem in der Wand eingebauten Ventilator (EZQ/DZQ, EZF/DZF) beachten.

Mindestabstand „X“ zu EZQ/DZQ- und EZF/DZF-Ventilatoren

	EZQ, DZQ	EZF, DZF
RS 20	185	160
RS 25	215	190
RS 30	245	210
RS 35	275	245
RS 40	305	265
RS 45	330	320
RS 50	370	320
RS 60	430	–

1. Lamellen der Verschlussklappe öffnen, Verschlussklappe ausrichten.
2. An den 4 Bohrpositionen die Befestigungslöcher markieren, bohren und Dübel einstecken.
3. Schutzgitter auf die Rückseite der Verschlussklappe auflegen.
4. Verschlussklappe inklusive Schutzgitter mit 4 Schrauben an der Wand festschrauben.
5. Die beiden Umlenkhülsen montieren.
6. Zugkordel durch die Wand/Umlenkhülsen führen.
7. Kordelklemme am Montageort anbringen.
8. Zugkordel ablängen und Zugknopf anbringen.
9. Funktionstest durchführen. Die Klappen müssen vollständig öffnen und schließen.

8 Demontage und umweltgerechte Entsorgung

Bei Demontagearbeiten persönliche Schutzausrüstung (schnittfeste Handschuhe) benutzen.

	Das Gerät und auch die Verpackung enthalten wiederverwertbare Stoffe, die nicht in den Restmüll gelangen dürfen. Entsorgen Sie die Verpackungsmaterialien sowie das Gerät umweltgerecht nach den in Ihrem Land geltenden Bestimmungen.

Impressum

© Maico Elektroapparate-Fabrik GmbH. Deutsche Original-Betriebsanleitung. Druckfehler, Irrtümer und technische Änderungen vorbehalten.

Installation instructions for RS 20 - RS 60 shutters

DE EN FR

Technical data, dimensions, pressure loss characteristic curves

RS shutters: Recommended accessories for EZF / DZF and EZQ / DZQ fans

Unit overview

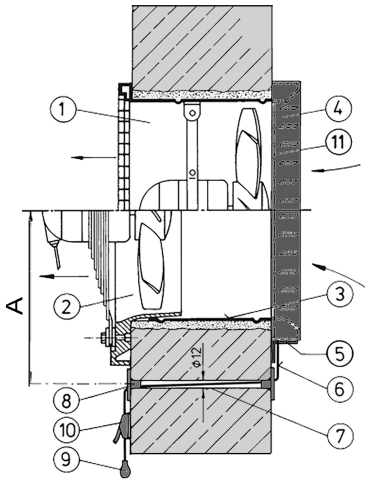

1	Fan EZF / DZF
2	Fan EZQ / DZQ
3	Extension sleeve VH
4	**Shutter RS 20… RS 60**
5	Fixing bracket RS 35… RS 60
6	Pull cord
7	Duct (provided by customer)
8	Deflection sleeve for wall inside and outside
9	Pull knob
10	Cord clamp
11	Protective grille in accordance with DIN EN ISO 13857

X Minimum distance to EZQ/DZQ and EZF/DZF fans → chapter Installation [▶ 4].

1 Read the instructions

Installation, troubleshooting, maintenance and repair only by specialists with professional training and knowledge of the technical standards, EU directives and EU regulations. Follow the instructions. Pay attention to the applicable accident prevention regulations.

2 Scope of delivery

Shutter with 2.5 m pull cord, 2 deflection sleeves, cord clamp, pull knob, protective grille and these operating instructions.

3 Intended use

Shutters to be opened/closed manually for extracting air from or ventilating rooms/areas. Shutters alternatively controllable with optional **MS 2** servomotor.

Operation is only permitted:

- with permanent installation, mounted on an exterior wall with sufficient load-bearing capacity.
- when mounted with suitable mounting material.
- with a vertical installation position.
- with installed protective grille (for fans with free air inlet/outlet).

4 Safety instructions

⚠ **WARNING Risk of injury when working at heights.**
Use appropriate climbing aids (ladders).
Stability should be ensured, if necessary have the ladders steadied by a 2nd person.
Ensure that you are standing securely and cannot lose your balance and that there is no one under the unit.

⚠ **DANGER Risks for children and people with reduced physical, sensory or mental capabilities or a lack of knowledge.**
Unit may only be installed, commissioned, cleaned and maintained by persons who can safely recognise and avoid the risks associated with this work.

⚠ **CAUTION when handling packaging materials.**
Observe applicable safety and accident prevention regulations.
Store packaging material out of the reach of children (risk of suffocation due to swallowing).

5 Product information

- Shutters with galvanised protective grille as protection against accidental contact according to DIN EN ISO 13857.
- Recommended accessories: Connection frame **ZVR** for mounting the RS shutters on the fan instead of on the wall.

6 Technical data

Permitted ambient temperature	60 °C
Weight	0.5 kg to 4 kg, depending on the unit type

Nominal sizes, dimensions [A]...[E], data in [mm]

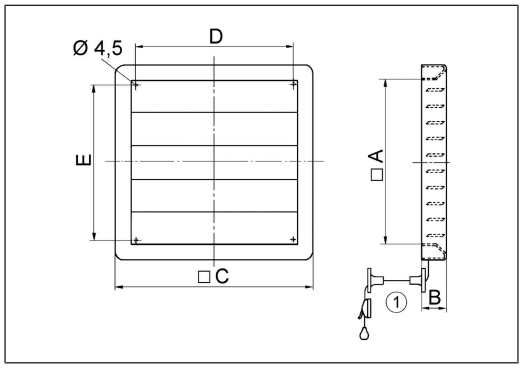

	A	B	C	D	E
RS 20	200	39	260	197	182
RS 25	255	40	314	250	234
RS 30	307	40	366	300	286
RS 35	360	40	420	355	338
RS 40	412	41	472	405	390
RS 45	465	41	526	460	442
RS 50	517	42	578	510	494
RS 60	622	42	684	615	598

(1) Pull cord deflection

7 Installation

NOTICE Shutter does not close correctly if it is installed under tension.
In order to guarantee the shutter function, only mount the shutter on a flat surface.

- Allow sufficient space to the wall or ceiling.
- Recommendation: Install a Ø 12 mm duct in the wall between the two deflection sleeves.
- Mounting material must be supplied on site.
- Observe**minimum distance "X"** (→ Unit overview [▶ 3]) to a fan (EZQ/DZQ, EZF/DZF) installed in the wall.

Minimum distance "X" to EZQ/DZQ and EZF/DZF fans

	EZQ, DZQ	EZF, DZF
RS 20	185	160
RS 25	215	190
RS 30	245	210
RS 35	275	245
RS 40	305	265
RS 45	330	320
RS 50	370	320
RS 60	430	–

1. Open the lamellae of the shutter, align the shutter.
2. Mark the 4 drilling positions of the fixing holes, drill and insert the dowels.
3. Place the protective grille on the back of the shutter.
4. Screw the shutter including the protective grille to the wall with 4 screws.
5. Fit the two deflection sleeves.
6. Guide the pull cord through the wall/deflection sleeves.
7. Attach the cord clamp at the installation site.
8. Cut the pull cord to length and attach the pulling knob.
9. Run function test. The shutters must open and close completely.

8 Dismantling and environmentally sound disposal

Observe the safety instructions when dismantling.

The unit and the packaging contain parts that can be recycled, and should not end up in the domestic waste. Dispose of the packaging material and the unit in an environmentally-friendly way, in compliance with the regulations valid in the country where you are.

Company information

© Maico Elektroapparate-Fabrik GmbH. Translation of the original German operating instructions. Misprints, errors and technical changes are reserved.

Notice de montage volets de fermeture RS 20 - RS 60

DE EN FR

Caractéristiques techniques, dimensions, courbes caractéristiques de perte de charge

Volets de fermeture RS : accessoires recommandés pour les ventilateurs EZF / DZF et EZQ / DZQ

Vue d'ensemble de l'appareil

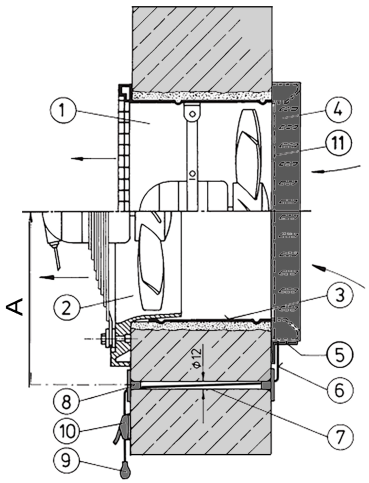

1	Ventilateur EZF / DZF
2	Ventilateur EZQ / DZQ
3	Manchon de prolongation VH
4	**Volet de fermeture RS 20 … RS 60**
5	Équerre de fixation RS 35 … RS 60
6	Tirette
7	Tube (à fournir par le client)
8	Gaine de renvoi pour la face intérieure et extérieure du mur
9	Bouton à tirette
10	Bloqueur de cordon
11	Grille de protection selon DIN EN ISO 13857

X Distance minimale par rapport aux ventilateurs EZQ / DZQ et EZF / DZF → chapitre Montage [▶ 6].

1 Lire le mode d'emploi

Montage, élimination des dysfonctionnements, entretien et réparation uniquement par des professionnels qualifiés ayant suivi une formation professionnelle et connaissant les normes techniques, les directives et ordonnances de l'UE. Suivez les instructions. Respectez les prescriptions de prévention d'accident en vigueur.

2 Volume de fourniture

Volet de fermeture avec 2,5 m de tirette, 2 gaines de renvoi, bloqueur de cordon, bouton à tirette, grille de protection et ce mode d'emploi.

3 Utilisation conforme

Volets de fermeture à ouverture / fermeture manuelle pour l'évacuation et l'insufflation d'air dans les pièces / zones. Possibilité de commander les volets avec le servomoteur **MS 2** en option.

L'utilisation est uniquement autorisée :

- en cas d'installation fixe sur un mur extérieur ayant une force portante suffisante.
- en cas d'un montage avec un matériel de fixation approprié.
- en cas de position de montage verticale.
- avec grille de protection installée (pour les ventilateurs avec entrée / sortie d'air libre).

4 Consignes de sécurité

⚠ **AVERTISSEMENT Risque de blessure lors des travaux en hauteur.**
Utiliser des auxiliaires d'accès vertical (échelles) appropriés.
Assurer la stabilité. Le cas échéant, faire appel à une 2ème personne pour maintenir l'échelle.
Veiller à avoir une position stable et à ce que personne ne séjourne sous l'appareil.

⚠ **DANGER Danger pour les enfants et les personnes ayant des capacités physiques, sensorielles ou psychiques réduites ou sans connaissances suffisantes.**
L'installation, la mise en service, le nettoyage et l'entretien de l'appareil ne pourront être effectués que par des personnes conscientes des risques présentés par ces travaux et étant en mesure de les éviter.

⚠ **PRUDENCE en manipulant les matériaux d'emballage.**
Respecter les consignes de sécurité et de prévention d'accident en vigueur.
Conserver le matériel d'emballage hors de portée des enfants (risque d'étouffement en cas d'ingestion).

5 Informations produit

- Volets de fermeture avec grille de protection galvanisée comme protection contre les contacts selon DIN EN ISO 13857.
- Accessoires recommandés : Cadre de raccordement **ZVR** pour fixer les volets de fermeture RS sur le ventilateur plutôt que sur le mur.

6 Caractéristiques techniques

Température ambiante autorisée	60 °C
Poids	0,5 kg à 4 kg, selon le type d'appareil

Largeurs nominales, dimensions [A]...[E], données en [mm]

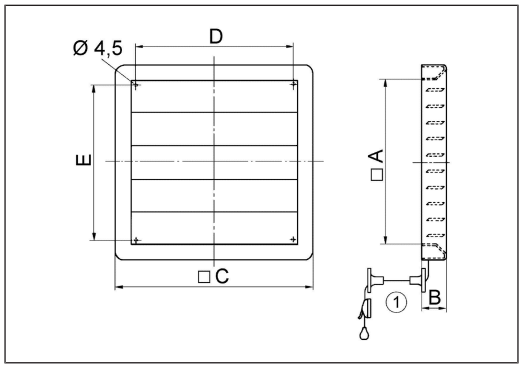

	A	B	C	D	E
RS 20	200	39	260	197	182
RS 25	255	40	314	250	234
RS 30	307	40	366	300	286
RS 35	360	40	420	355	338
RS 40	412	41	472	405	390
RS 45	465	41	526	460	442
RS 50	517	42	578	510	494
RS 60	622	42	684	615	598

① Renvoi de la tirette

7 Montage

ATTENTION Le volet de fermeture ne se ferme pas correctement s'il est installé de manière tendue.
Pour garantir le bon fonctionnement du volet, ne le monter que sur une surface plane.

- Prévoir un espace suffisant par rapport au mur ou au plafond.
- Recommandation : Installer un tube de Ø 12 mm dans le mur entre les deux gaines de renvoi.
- Le matériel de fixation est à fournir par le client.
- Respecter la **distance minimale « X »** (→ Vue d'ensemble de l'appareil [▶ 5]) par rapport à un ventilateur intégré dans le mur (EZQ / DZQ, EZF / DZF).

Distance minimale « X » par rapport aux ventilateurs EZQ / DZQ et EZF / DZF

	EZQ, DZQ	EZF, DZF
RS 20	185	160
RS 25	215	190
RS 30	245	210
RS 35	275	245
RS 40	305	265
RS 45	330	320
RS 50	370	320
RS 60	430	–

1. Ouvrir les lamelles du volet de fermeture, aligner le volet de fermeture.
2. Marquer les 4 positions de perçage des trous de fixation, percer et insérer les chevilles.
3. Poser la grille de protection sur l'arrière du volet de fermeture.
4. Visser le volet de fermeture, y compris la grille de protection, au mur à l'aide de 4 vis.
5. Monter les deux gaines de renvoi.
6. Faire passer la tirette à travers la paroi / les gaines de renvoi.
7. Poser le bloqueur de cordon sur le lieu d'installation.
8. Mettre la tirette à longueur et fixer le bouton.
9. Effectuer un test de fonctionnement. Les volets doivent s'ouvrir et se fermer complètement.

8 Démontage et élimination dans le respect de l'environnement

Respectez les consignes de sécurité lors du démontage.

	L'appareil ainsi que son emballage contiennent des matériaux recyclables qui ne doivent pas être éliminés avec les ordures ménagères. Éliminez les matériaux d'emballage ainsi que l'appareil dans le respect de l'environnement, conformément aux prescriptions en vigueur dans votre pays.

Mentions légales

© Maico Elektroapparate-Fabrik GmbH. Traduction du mode d'emploi original allemand. Sous réserve de fautes d'impression, d'erreurs et de modifications techniques.