RLS 45 K

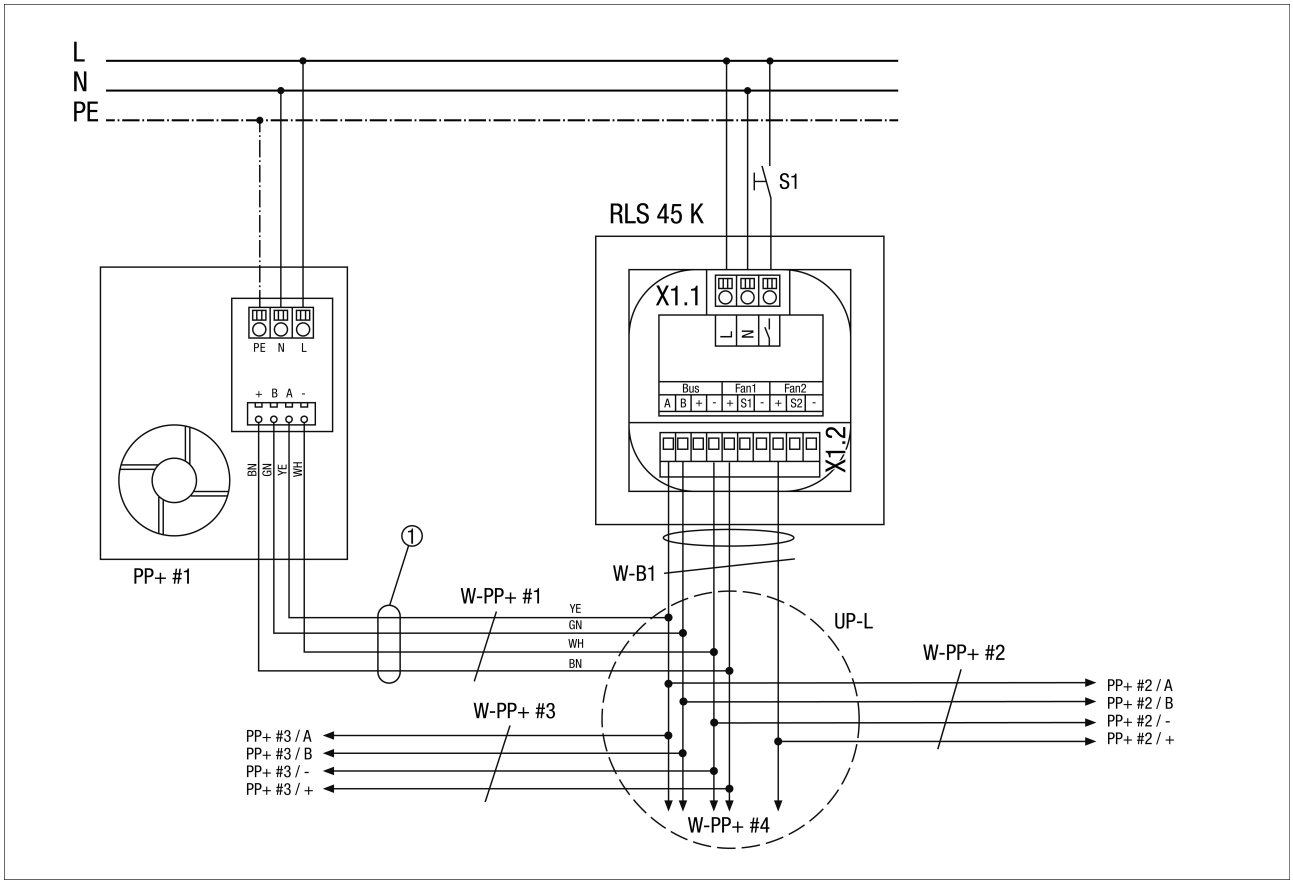
L
N
PE
S1
RLS 45 K
X1.1
L N
Bus
Fan1
Fan2
A B + - + S1 - + S2 -
X1.2
PE N L
+ B A -
BN GN YE WH
PP+ #1
1
W-B1
W-PP+ #1
YE
GN
WH
BN
UP-L
W-PP+ #2
PP+ #2 / A
PP+ #2 / B
PP+ #2 / -
PP+ #2 / +
W-PP+ #3
PP+ #3 / A
PP+ #3 / B
PP+ #3 / -
PP+ #3 / +
W-PP+ #4

RLS 45 K

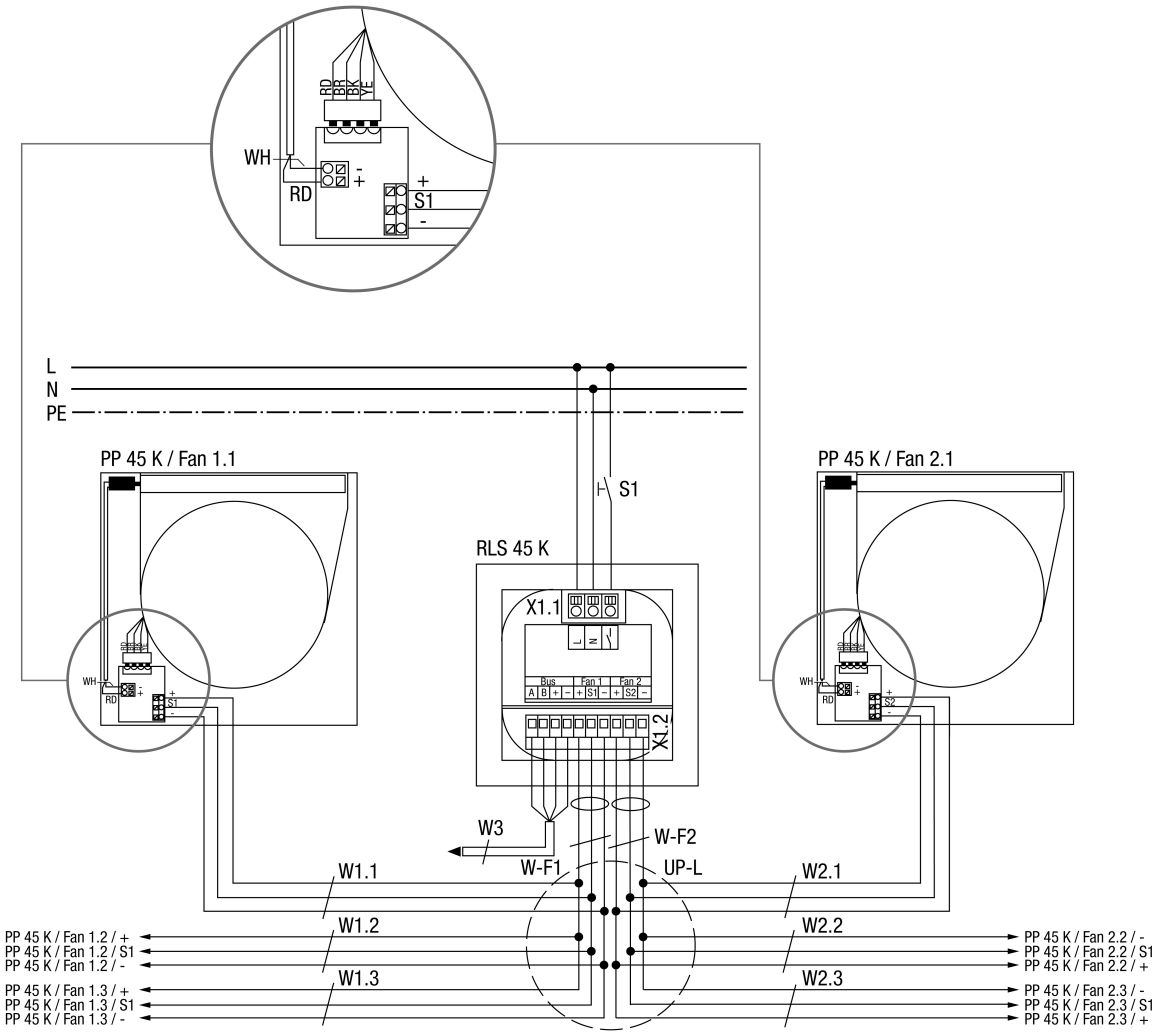
RD
BR
BK
YE
WH
RD
-
+
+
S1
-
L
N
PE
PP 45 K / Fan 1.1
PP 45 K / Fan 2.1
S1
RLS 45 K
X1.1
L
N
PE
Bus
Fan 1
Fan 2
A
B
+
–
+
S1
–
+
S2
–
X1.2
W3
W-F2
W-F1
UP-L
W1.1
W2.1
W1.2
W2.2
W1.3
W2.3
PP 45 K / Fan 1.2 / +
PP 45 K / Fan 1.2 / S1
PP 45 K / Fan 1.2 / -
PP 45 K / Fan 1.3 / +
PP 45 K / Fan 1.3 / S1
PP 45 K / Fan 1.3 / -
PP 45 K / Fan 2.2 / -
PP 45 K / Fan 2.2 / S1
PP 45 K / Fan 2.2 / +
PP 45 K / Fan 2.3 / -
PP 45 K / Fan 2.3 / S1
PP 45 K / Fan 2.3 / +

RLS 45 K

RLS 45 K - Raumluftsteuerung PushPull 45 Komfort
PP 45 K - Lüftereinheit PushPull 45 Komfort
Fan 1.1 - Lüftereinheit 1, Gerätepaar 1
Fan 2.1 - Lüftereinheit 2, Gerätepaar 1
Fan 1.2 - Lüftereinheit 1, Gerätepaar 2
Fan 2.2 - Lüftereinheit 2, Gerätepaar 2
Fan 1.3 - Lüftereinheit 1, Gerätepaar 3
Fan 2.3 - Lüftereinheit 2, Gerätepaar 3
S1 - Taster/Schalter Zusatzfunktion (Einschlaf-, Intensiv-, Disbalance-, Sicherheits-Funktion)
UP-L - UP-Verteiler Anschluss Lüftereinheiten, Anschluss aller Lüftereinheit sternförmig zum Verteiler
W-F1 - Steuerleitung Fan 1, empfohlene Steuerleitung J-Y (ST) Y 2x2x0,8mm. Max.-Länge zum Verteiler 4m.
W-F2 - Steuerleitung Fan 2, empfohlene Steuerleitung J-Y (ST) Y 2x2x0,8mm. Max.-Länge zum Verteiler 4m.
W1.X - Steuerleitung Lüftereinheit, empfohlene Steuerleitung J-Y (ST) Y 2x2x0,8mm. Max.-Leitungslänge vom Verteiler UP-L zur Lüftereinheit PP 45 = 25m.
W2.X - Steuerleitung Lüftereinheit, empfohlene Steuerleitung J-Y (ST) Y 2x2x0,8mm. Max.-Leitungslänge vom Verteiler UP-L zur Lüftereinheit PP 45 = 25m.
W3 - Anschlussleitung Bus (RS-485), empfohlene Steuerleitung J-Y (ST) Y 2x2x0,8mm. Max.-Leitungslänge bis zu den Sensoren, RLS, LTs und EnOcean-Modul ca. 100m. Alternativ kann dieser Anschluss auch als Mod-Bus RTU-Schnittstelle verwendet werden.

RLS 45 K

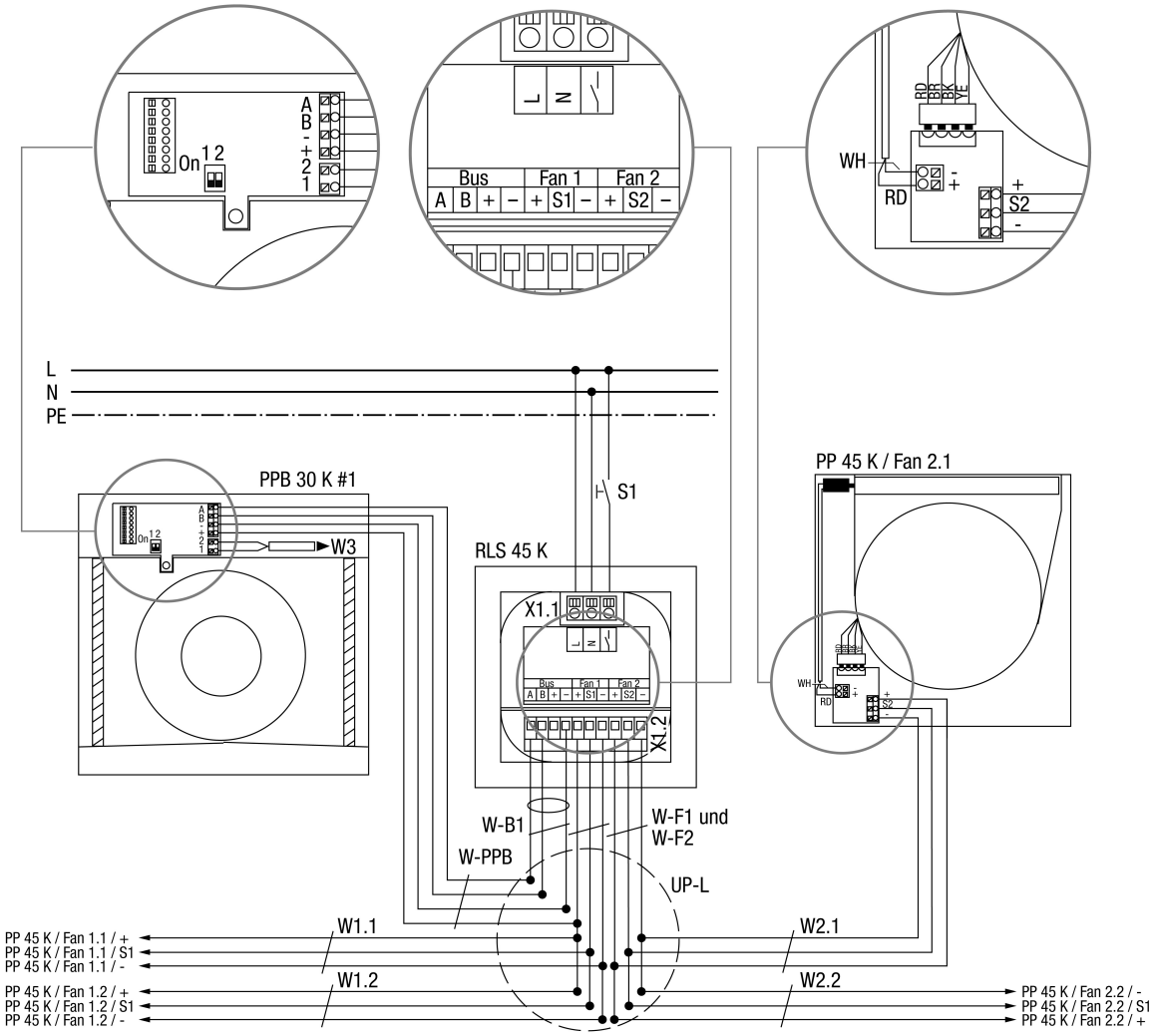
On 1 2
A
B
-
+
2
1
L
N
Bus
Fan 1
Fan 2
A B + − + S1 − + S2 −
RD
BR
BK
YE
WH
RD
-
+
+
S2
-
L
N
PE
PPB 30 K #1
W3
S1
RLS 45 K
X1.1
X1.2
PP 45 K / Fan 2.1
W-B1
W-PPB
W-F1 und
W-F2
UP-L
W1.1
W1.2
W2.1
W2.2
PP 45 K / Fan 1.1 / +
PP 45 K / Fan 1.1 / S1
PP 45 K / Fan 1.1 / -
PP 45 K / Fan 1.2 / +
PP 45 K / Fan 1.2 / S1
PP 45 K / Fan 1.2 / -
PP 45 K / Fan 2.2 / -
PP 45 K / Fan 2.2 / S1
PP 45 K / Fan 2.2 / +

RLS 45 K

RLS 45 K - Raumluftsteuerung PushPull 45 Komfort
PP 45 K - Lüftereinheit PushPull 45 Komfort
PPB 30 K - Lüftereinheit PushPull Balanced 30 Komfort
Fan 1.1 - Lüftereinheit 1, Gerätepaar 1
Fan 2.1 - Lüftereinheit 2, Gerätepaar 1
Fan 1.2 - Lüftereinheit 1, Gerätepaar 2
Fan 2.2 - Lüftereinheit 2, Gerätepaar 2
S1 - Taster/Schalter Zusatzfunktion (Einschlaf-, Intensiv-, Disbalance-, Sicherheits-Funktion)
UP-L - UP-Verteiler Lüftereinheiten, Anschluss aller Lüftereinheiten sternförmig zum Verteiler
W-F1 - Steuerleitung Fan 1, empfohlene Steuerleitung J-Y(ST)Y 2x2x0,8mm. Max.-Länge zum Verteiler 4m.
W-F2 - Steuerleitung Fan 2, empfohlene Steuerleitung J-Y(ST)Y 2x2x0,8mm. Max.-Länge zum Verteiler 4m.
W-B1 - Steuerleitung Bus PPB, empfohlene Steuerleitung J-Y(ST)Y 2x2x0,8mm. Max.-Länge zum Verteiler 4m.
W1.X - Steuerleitung Lüftereinheit, empfohlene Steuerleitung J-Y(ST)Y 2x2x0,8mm. Max.-Leitungslänge vom Verteiler UP-L zur Lüftereinheit PP 45 = 25 m.
W2.X - Steuerleitung Lüftereinheit, empfohlene Steuerleitung J-Y(ST)Y 2x2x0,8mm. Max.-Leitungslänge vom Verteiler UP-L zur Lüftereinheit PP 45 = 25 m.
W-PPB - Steuerleitung BBP 30 (Bus), empfohlene Steuerleitung J-Y(ST)Y 2x2x0,8mm. Max.-Leitungslänge vom Verteiler UP-L zur Lüftereinheit PP 45 = 25 m.
Klemme Bus (+) ist nicht für den Anschluss von Lüftungsgeräten mit größerer Leistungsaufnahme geeignet. Anschluss nur für Verbraucher mit geringer Last (z.B.: Sensoren)
W3 - Anschlussleitung Schalter/Taster zur Aktivierung von Sonderfunktionen (ABL-Betrieb, Intensivlüftung), empfohlene Steuerleitung LiYY 2*0,5mm². Max. Leistungslänge 25 Meter.

RLS 45 K

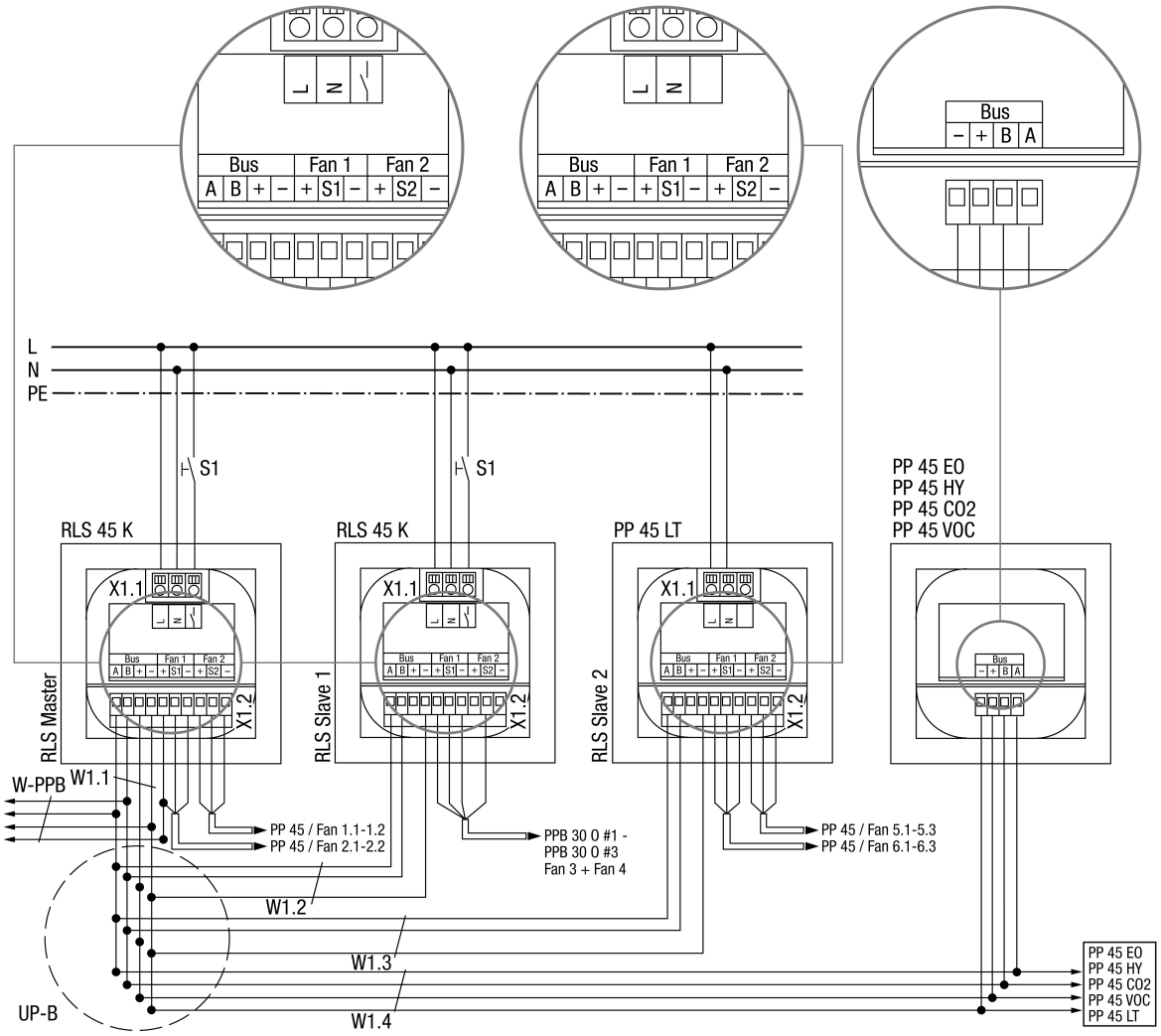

RLS 45 K - Raumluftsteuerung PP 45 Komfort
PP 45 LT - Leitungsteil PP 45
PP 45 EO - PP 45 Funkmodul EnOcean
PP 45 HY - Feuchtesensor PP 45 zur UP-Montage
PP 45 CO2 - CO2-Sensor PP 45 zur UP-Montage
PP 45 VOC - VOC-Sensor PP 45 zur UP-Montage
Fan 1.1-1.3 - Lüftereinheit 1 und 3 an RLS Master
Fan 2.1-2.3 - Lüftereinheit 2 und 4 an RLS Master
W-PPB - Lüftereinheit 5 (BBP 30 K) an RLS Master Anschlussleitung Bus (RS-485), empfohlene Steuerleitung J-Y(ST)Y 2x2x0,8mm². Max. Leistungslänge zu den PPB 30 K, 25 Meter ab Sternpunkt
Fan 3 + 4 G1-3 - Lüftereinheit 6,7,8 an RLS Slave1
Fan 5.1-5.3 - Lüftereinheit 9,11,13 an RLS Slave2
Fan 6.1-6.3 - Lüftereinheit 10,12,14 an RLS Slave2
S1 - Taster/Schalter Zusatzfunktion (Einschlaf-, Intensiv-, Disbalance-, Sicherheits-Funktion)
UP-B - UP-Verteiler Bus, Anschluss von RLS, LT, EO und Sensoren mittels Bus-Schnittstelle RS-485
W1.X - Anschlussleitung Bus (RS-485), empfohlene Steuerleitung J-Y(ST)Y 2x2x0,8mm. Max.-Leitungslänge bis zu den Sensoren, RLS, LTs und EnOcean-Modul ca. 100 m. Alternativ kann dieser Anschluss auch als Mod-Bus RTU-Schnittstelle verwendet werden.

RLS 45 K

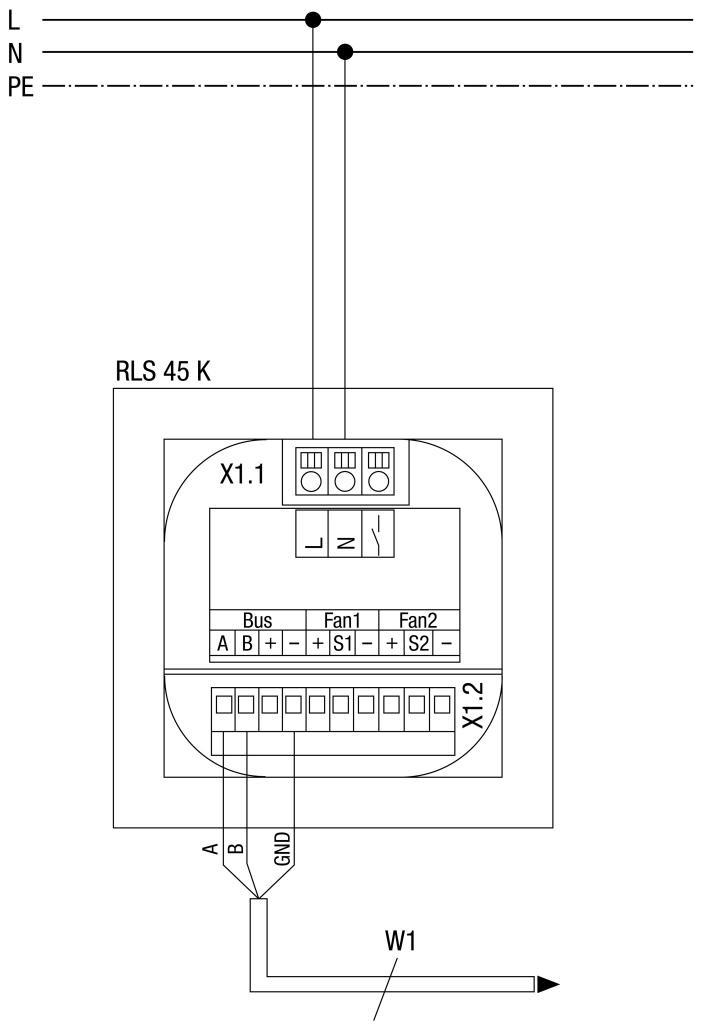

RLS 45 K - Raumluftsteuerung 45 Komfort / ModBus-Schnittstelle auch bei Varinate Objekt verfügbar.
X1.1 - Klemme Netzanschluss
X1.2 - Anschlussklemme Bus/Fan
W1 - Anschlussleitung GLT (ModBus), empfohlene Steuerleitung J-Y (ST) Y 2x2x0,8mm. Max.-Leitungslänge bis zum Gateway ca. 100m. Parametrisierung und Adressierung mittels Service-Mode oder IBS* vornehmen
*IBS nur in Verbindung mit der RLS 45 K
Schnittstellen-Info:
ModBus Mode: RTU
Baudrate: 9600/19200
Daten-Bits: 8
Parität: Even
Stop-Bits: 1
Adresse: 10 (Grundeinstellung)

RLS 45 K

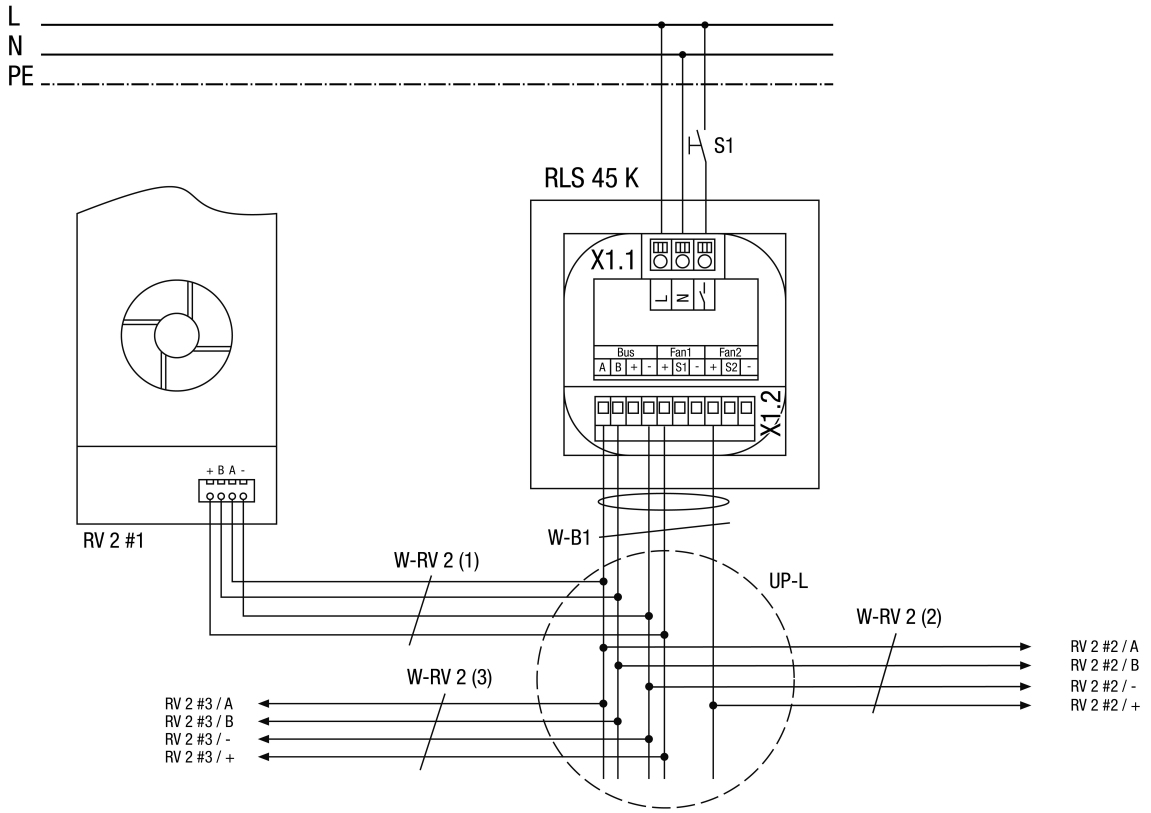

RLS 45 K Raumluftsteuerung Komfort
RV 2 #1 PushPull-Lüftungsgerät 1
RV 2 #2 PushPull-Lüftungsgerät 2
RV 2 #3 PushPull-Lüftungsgerät 3
S1 Taster/Schalter Zusatzfunktion (Einschlaf-, Intensiv-, Disbalance- und Sicherheits-Funktion)
UP-L UP-Verteiler Lüftereinheiten: Anschluss aller Lüftereinheiten sternförmig zum Verteiler
W-B1 Empfohlene Steuerleitung Steuerung RLS 45 K bis Sternpunkt/Verteiler (max. 4 m): Typ J-Y(ST)Y 2x2x0,8 mm²
W-RV 2 (X) Empfohlene Steuerleitung Lüf-tungsgerät RV 2 bis Sternpunkt/Verteiler (max. 25 m): Typ LiYY 4x0,5 mm²