RLV 125 L

Kurzinformation

Regulierbares Zu- und Abluftventil mit Montagehalter und integriertem Drosselelement. Frontplatte Large

Artikelnummer	0044.0433

Technische Daten

Luftrichtung	Abluft / Zuluft
Empfohlene Luftmenge	20 m³/h - 125 m³/h
Material Gehäuse	Basis - Polypropylen; Frontplatte - Aluminium, pulverbeschichtet
Farbe	weiß (RAL 9010)
Gewicht	1,1 kg
Gewicht mit Verpackung	1,3 kg
Nennweite	125 mm
Randdurchmesser	230 mm
Breite	230 mm
Höhe	94 mm
Tiefe	230 mm
Breite mit Verpackung	230 mm
Höhe mit Verpackung	94 mm
Tiefe mit Verpackung	230 mm
Verpackungseinheit	1 Stück
Sortiment	K
GTIN (EAN)	4012799322634

RLV 125 L

Kennlinie

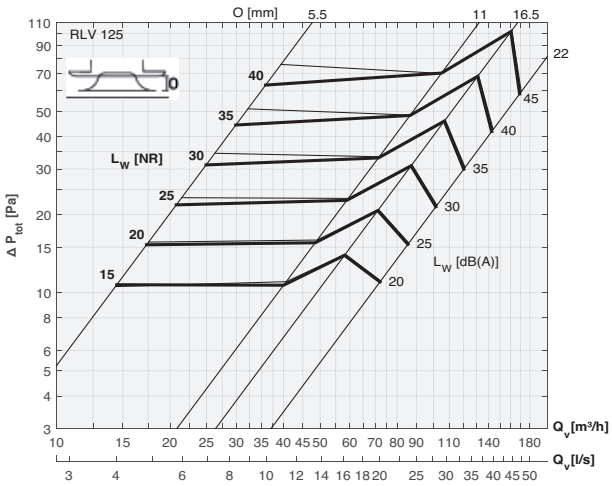

Druck-Volumenstromkennline Abluft

Kennlinie

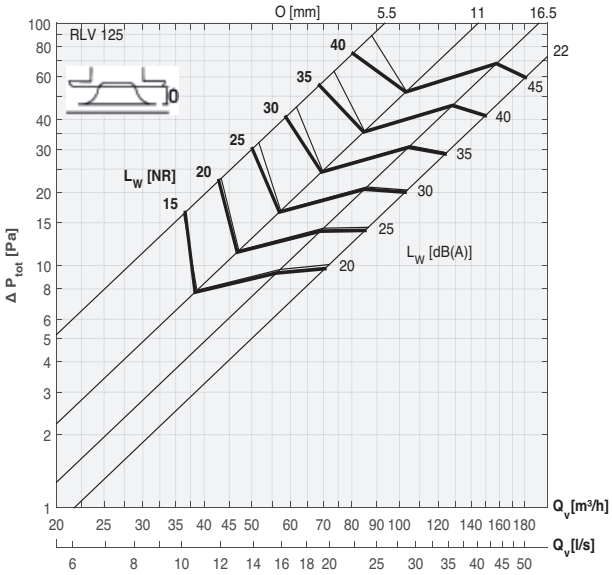

Druck-Volumenstromkennline Zuluft

RLV 125 L

Maßzeichnung [mm]

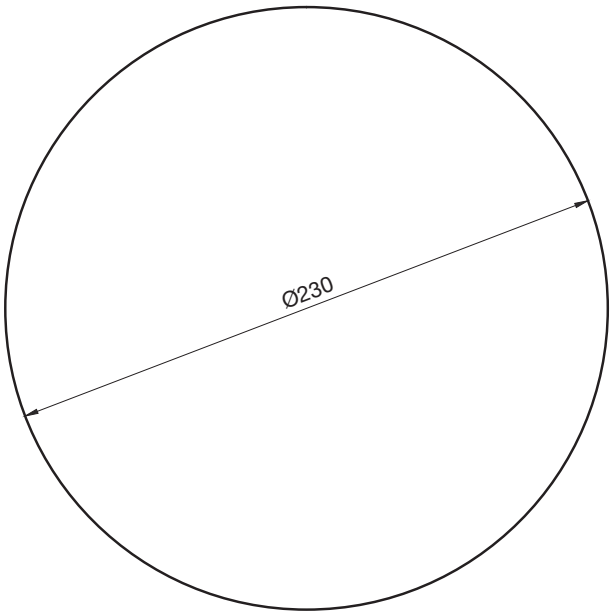
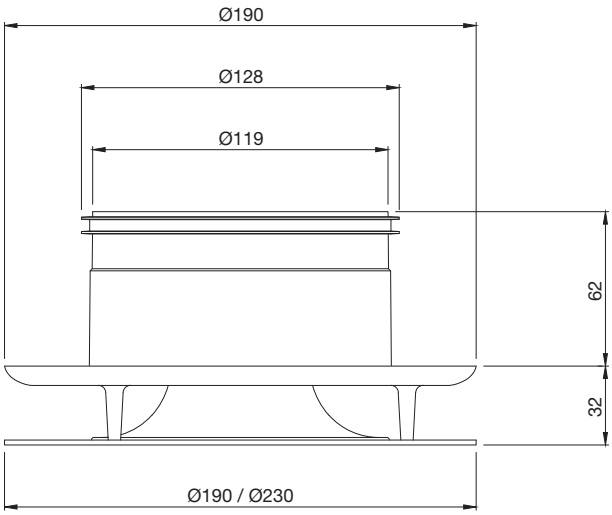
Maßzeichnung [mm]