AMD 560

Maße AMD 560

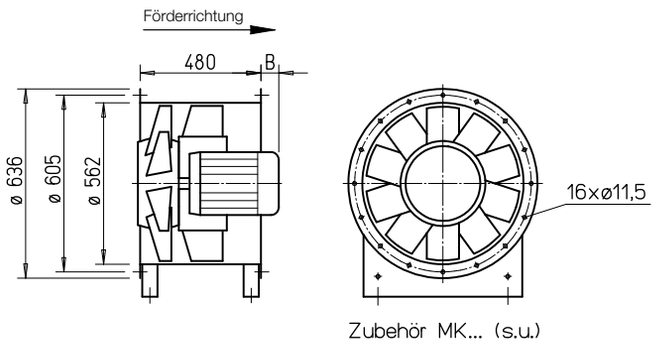

Maße in mm

Maß B siehe Tabelle

Gehäuse
Rohrgehäuse mit eingeschweißter Motorträgerplatte und Nachleitrad aus Stahlblech. Beidseitig angedrückte Flansche nach DIN 24155, Blatt 3, für direktes Zwischenflanschen in Rohrleitungen. Oberflächenschutz durch Feuerverzinkung.

Laufrad
Nabe und Schaufeln aus korrosionsfester Aluminiumlegierung. Dynamisch ausgewuchtet nach DIN ISO 21940-11, Gütestufe 6.3 für vibrationsarmen Lauf. Zehn aerodynamisch profilierte Schaufeln erzielen im Zusammenwirken mit dem Nachleitrad hohe Wirkungsgrade und Druckziffern. Anstellwinkel der Schaufeln im Werk einstellbar entsprechend des bestellten, optimalen Betriebspunktes.

Antrieb
Direkt durch effizienten IE 3-Drehstrom-Normmotor. Polumschaltbare Ventilatoren mit IEC-Normmotor. Schutzart IP55, Isolationsklasse F.

Leistungsregelung
Stufenlos (0-100 %) durch Einsatz von Frequenzumrichter. Die geplante Verwendung eines Frequenzumrichters ohne Sinusfilter ist bei Auftragserteilung anzugeben. Sie bedingt eine Änderung der Ventilatorausführung und ggf. Mehrkosten.

Elektrischer Anschluss
Serienmäßiger Klemmenkasten (Schutzart IP55) aus Kunststoff, außen am Ventilatorgehäuse montiert.

Motorschutz
Alle AMD Typen serienmäßig mit Kaltleiter als Motorschutz. Damit ist ein wirksamer Motorschutz mittels Motorvollschutzgerät (Type MSA, Best. Nr. 01289, Zubehör) oder FU (Zubehör) möglich.

Maße
Bei einigen Typen ragt der Motor über das Gehäuse hinaus. Überstand Maß B in mm ist gemäß der Typentabelle zu beachten.

Geräuschwerte
Auf den Produktseiten sind oberhalb der Kennlinien die Schallleistungswerte über die Frequenz und als Summenpegel für verschiedene Anstellwinkel angegeben.

Hinweis	Seite
Projektierungshinweise	14 ff.

Sonderausführung
Sonderausführung mit Revisionsöffnung (Mehrpreis) auf Anfrage.

Weiteres Zubehör	Seite
Montagezubehör	276 ff.
Schalldämpfer	496 ff.
Schalt- und Regelungstechnik	599 ff.

Type	Best.-Nr.	Drehzahl	Motor-Nennleistg. (Abgabe)	Spannung	Stromaufnahme nominal	Maß B Motorüberstand	Anschluss Schaltplan	max. Fördermitteltemp.	Gewicht netto	Frequenzumrichter mit integriertem Sinusfilter		Motorvollschutz oder Polumschalter	
		min⁻¹	kW	V	A	mm	Nr.	+ °C	kg	Type	Best.-Nr.	Type	Best.-Nr.
Drehstrom, 400 V, 50 Hz, Schutzart IP55													
AMD 560/4 1,1 kW	03281	1440	1,1	400	2,5	0	796	60	61	**FU-BS 5**	05460	**MSA**	01289
AMD 560/4 1,5 kW	03282	1440	1,5	400	3,3	0	796	60	64	**FU-BS 5**	05460	**MSA**	01289
AMD 560/4 2,2 kW	03285	1455	2,2	400	4,5	40	796	60	74	**FU-BS 5**	05460	**MSA**	01289
AMD 560/4 3 kW	03286	1440	3	400*	6,0	40	776	60	80	**FU-BS 8**	05461	**MSA**	01289
AMD 560/2 7,5 kW	03279	2930	7,5	400*	14,1	100	776	60	123	**FU-BS 16**	05463	**MSA**	01289
Polumschaltbar, 2 Drehzahlen, Drehstrom, Dahlander-Wicklung ⅄/⅄⅄, 400 V, 50 Hz, Schutzart IP55												Polumschalter aufputz	
AMD 560/8/4 0,55/2 kW [2]	03272	680/1410	0,55/2,0	400	2,0/4,5	0	777	60	79	—	—	**PDA 12** [1]	05081
AMD 560/8/4 0,65/2,4 kW [2]	03290	680/1410	0,65/2,4	400	2,5/5,5	40	777	60	79	—	—	**PDA 12** [1]	05081
AMD 560/4/2 2/8 kW	03287	1410/2900	2,0/8,0	400	4,7/14,9	100	777	60	149	—	—	**PDA 25**	05060

Bei Bestellung ist der Anstellwinkel anzugeben. [1] Unterputz-Version siehe Produktseite Schalter. [2] Kennlinien für kleine Drehzahl auf Anfrage erhältlich. * ⅄/△ Anlauf.

Kennlinien AMD 560/2

n=2930 1/min

Frequenz		Hz	Ges.	125	250	500	1k	2k	4k	8k
L_{WA}	10°	dB(A)	107	84	96	104	106	105	101	91
L_{WA}	20°	dB(A)	108	85	97	105	107	105	102	93
L_{WA}	30°	dB(A)	111	87	100	107	110	109	105	95

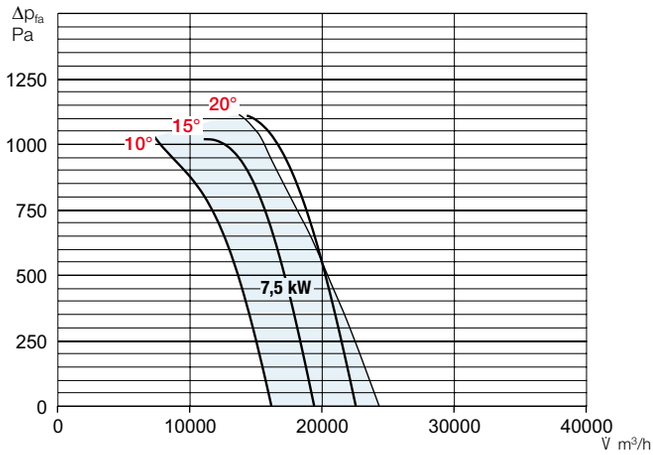

Kennlinien AMD 560/4

n=1440 1/min

Frequenz		Hz	Ges.	125	250	500	1k	2k	4k	8k
L_{WA}	10°	dB(A)	90	74	84	89	89	87	79	68
L_{WA}	20°	dB(A)	92	76	85	91	91	88	81	69
L_{WA}	30°	dB(A)	93	77	87	91	92	90	82	71

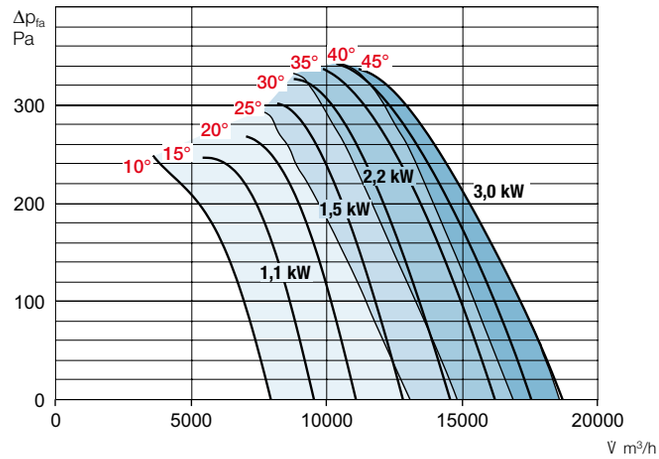

Zubehör AMD 560

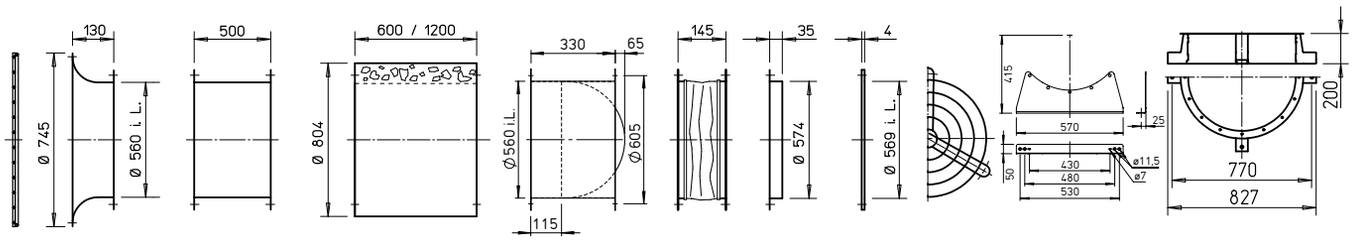

Ansaugdüse mit Schutzgitter **ASD-SGD 560** Nr. 01421

Verlängerungsrohr **VR 560** Nr. 01409

Rohrschalldämpfer **RSD 560/..**

Rohr-Verschlussklappe **RVS 560** [a] Nr. 02599

Segeltuchstutzen **STS 560** Nr. 01226

Gegenflansch **FR 560** Nr. 01209

Flachflansch **FF 560** Nr. 04948

Schutzgitter rohrseitig **SG 560** Nr. 01242

Montagekonsolen **MK 560** (1 Satz = 2 St.) Nr. 00675

Montagering für vertikale Befestigung **MRV 560** Nr. 01741

[a] Verschlussklappe, motorbetätigt, siehe Produktseite Zubehör.

	Schwingungsdämpfer			
	Druck		**Zug**	
	Type	Best.-Nr.	**Type**	Best.-Nr.
	SDD 1	01452	**SDZ 2**	01455
	SDD 1	01452	**SDZ 2**	01455
	SDD 1	01452	**SDZ 2**	01455
	SDD 2	01453	**SDZ 2**	01455
	SDD 2	01453	**SDZ 2**	01455
	SDD 2	01453	**SDZ 2**	01455
	SDD 2	01453	**SDZ 2**	01455
	SDD 2	01453	**SDZ 2**	01455