DAQ 71/6 Ex

Artikelnummer	0073.0338

Kurzinformation

Axial-Wandventilator mit quadratischer Wandplatte, DN 710, Drehstrom, explosionsgeschützt, Nennleistung 0,71 kW, Medium: Gas

Einsatzbeispiele

explosionsgeschützte Industrieanwendungen, Prozessabluft

Technische Daten

Ausführung	Unterscheidung in Nennweiten und Polzahlen
Fördervolumen	13.251 m³/h
Drehzahl	960 1/min
Laufradtyp	axial
Drehzahlsteuerbar	✓
Reversierbarkeit	–
Spannungsart	Drehstrom
Bemessungsspannung	400 V
Netzfrequenz	50 Hz
Nennleistung	750 W
I_{Nenn}	2,7 A
Schutzart	IP 55
Wärmeklasse	F
Polumschaltbar	–
Einbauort	Wand / Decke
Einbaulage	horizontal
Material	Stahlblech, verzinkt
Material Gehäuse	Stahlblech, verzinkt
Farbe	silber
Gewicht	35 kg
Gewicht mit Verpackung	39 kg
Nennweite	710 mm
Breite	850 mm
Höhe	465 mm
Tiefe	850 mm
Breite mit Verpackung	860 mm
Höhe mit Verpackung	485 mm
Tiefe mit Verpackung	860 mm
EX-Bezeichnung nach ATEX-Richtlinie	Ex II 2 G

DAQ 71/6 Ex

EX-Bezeichnung nach Norm	Ex db IIB+H2 T4 Gb X / Ex h IIB+H2 T4 Gb X
Ta-Umgebungstemperatur	-20 °C ≤ Ta ≤ +60 °C
Betriebsart	S1
PTC DIN 44082	M 100
Temperaturklasse	T4
Verpackungseinheit	1 Stück
Sortiment	G
GTIN (EAN)	4012799733386

Schallleistungspegel im Oktavspektrum

	63 Hz	125 Hz	250 Hz	500 Hz	1 kHz	2 kHz	4 kHz	8 kHz	Gesamt
L_{WA5}, S5 (dB(A))	49,3	69,3	74,3	73,3	78,3	81,3	74,3	62,3	67,1

L_{WA5} = Freiansaug-Schallleistungspegel in dB

Kennlinie

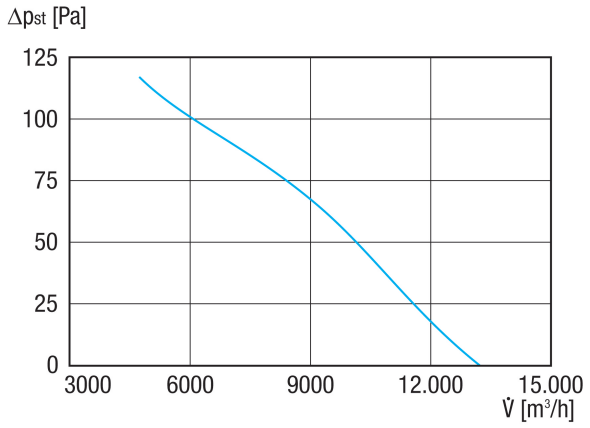

DAQ 71/6 Ex
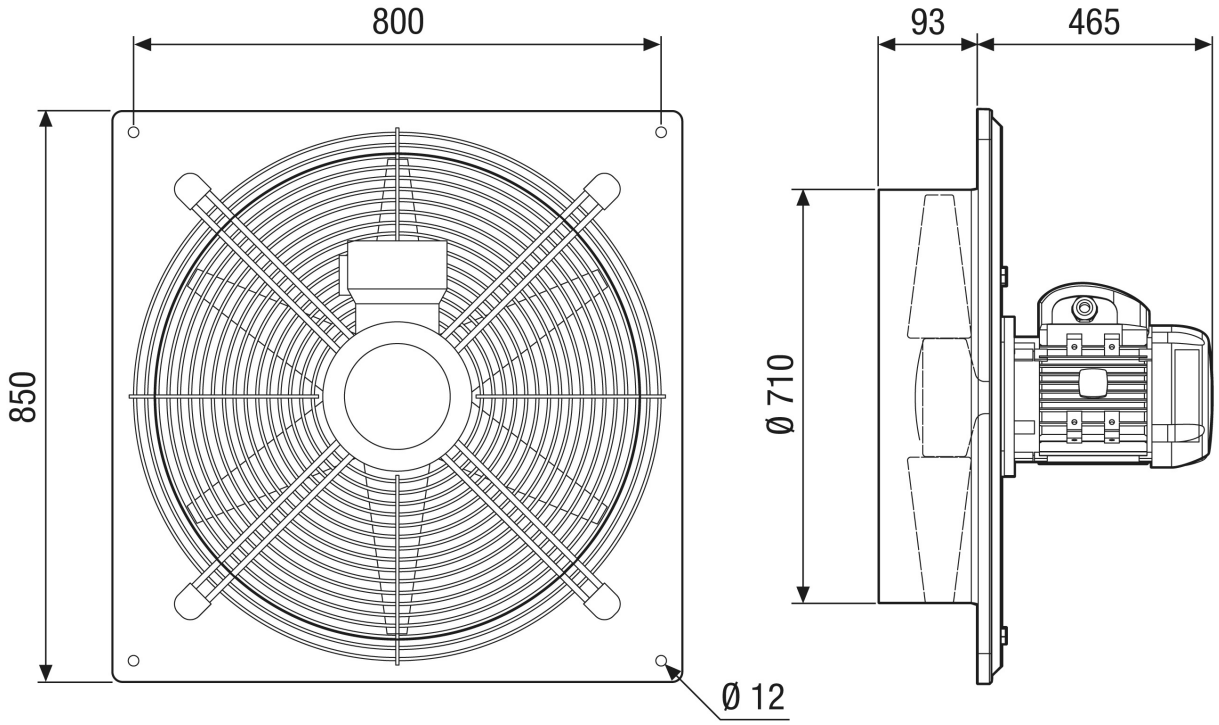
Maßzeichnung [mm]