EZF 35/4 B

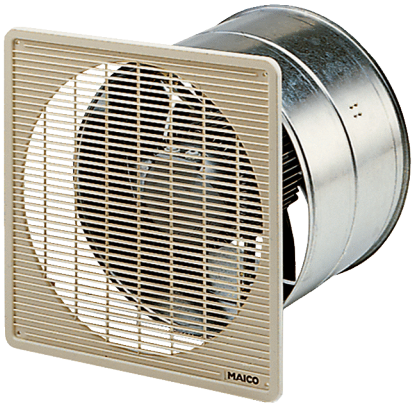

Kurzinformation

Axial-Wandeinbauventilator für Unterputz-Installation, DN350, Wechselstrom

Einsatzbeispiele

Umkleidekabine, Meisterbüro, Gaststätte, Garage, Fitness-raum

Artikelnummer	0085.0056

Technische Daten

Ausführung	Wandhülse
Fördervolumen	2.760 m³/h
$Fördervolumen_{Nenn}$	1.938 m³/h (im opt. Wirkungsgrad)
Druck $p_{fs, Nenn}$	57 Pa (im opt. Wirkungsgrad)
Drehzahl n_{Nenn}	1.455 1/min (im opt. Wirkungsgrad)
Drehzahl	1.460 1/min
Laufradtyp	axial
Drehzahlsteuerbar	✓
Reversierbarkeit	✓
Spannungsart	Wechselstrom
Bemessungsspannung	230 V
Netzfrequenz	50 Hz
Nennleistung	118 W
I_{Nenn}	0,5 A
I_{Max}	0,83 A
Schutzart	IP 55
Wärmeklasse	B
Polumschaltbar	–
Netzzuleitung	3 x 1,5 mm²
Einbauort	Wand / Decke
Einbauart	Unterputz
Einbaulage	waagerecht / senkrecht
Material	Stahlblech, verzinkt
Farbe	silber
Gewicht	12,01 kg
Gewicht mit Verpackung	13,45 kg
Nennweite	350 mm
Breite	428 mm
Höhe	428 mm

EZF 35/4 B

Tiefe	300 mm
Breite mit Verpackung	445 mm
Höhe mit Verpackung	445 mm
Tiefe mit Verpackung	340 mm
Fördermitteltemperatur bei Nennstrom	60 °C
Fördermitteltemperatur bei I_{Max}	-20 °C bis 60 °C
Verpackungseinheit	1 Stück
Sortiment	C
GTIN (EAN)	4012799850564

Schallleistungspegel im Oktavspektrum

	63 Hz	125 Hz	250 Hz	500 Hz	1 kHz	2 kHz	4 kHz	8 kHz	Gesamt
L_{WA7}, S5 (dB(A))	39	56	68	74	72	71	65	54	78

L_{WA7} = Gehäuse- und Freiansaug-Schallleistungspegel in dB

Kennlinie

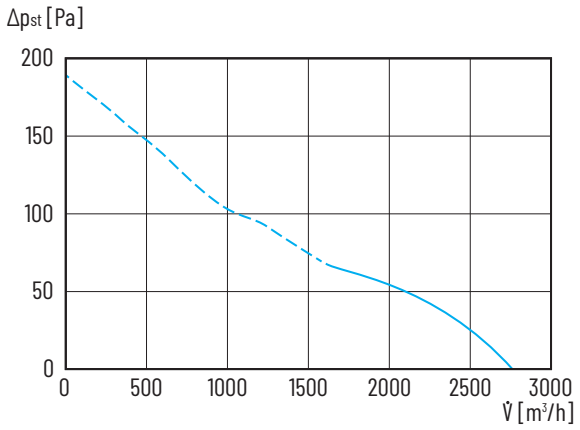

EZF 35/4 B

Maßzeichnung [mm]

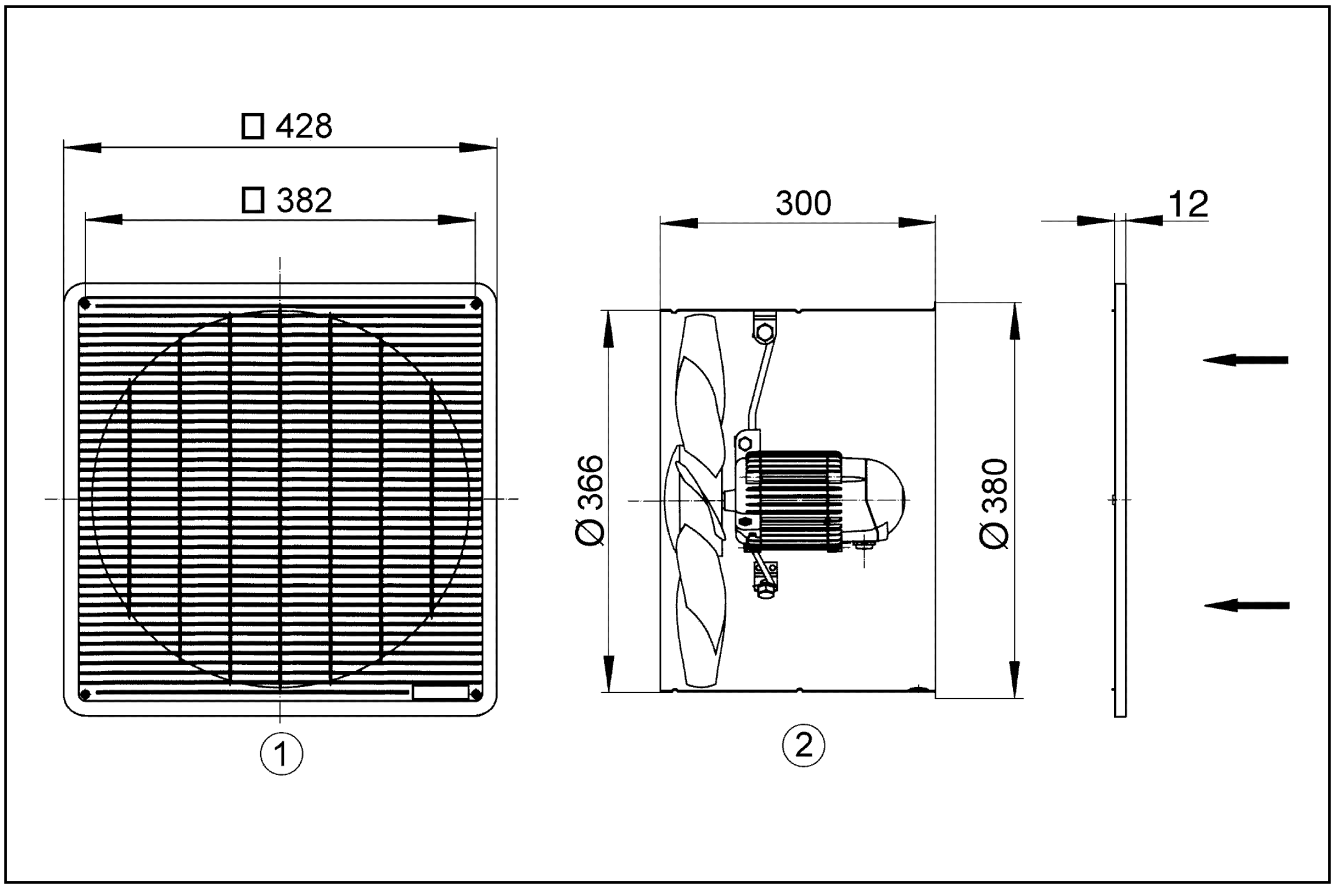

① Schutzgitter, saugseitig
② Förderrichtung über den Motor saugend